# Ganzglas-Schiebetür
# **GG00** obenlaufend

**ACHTUNG**
Höhenausgleich ohne Softstop-Automatik +/– 4 mm
Höhenausgleich mit Softstop-Automatik +/– 4 mm

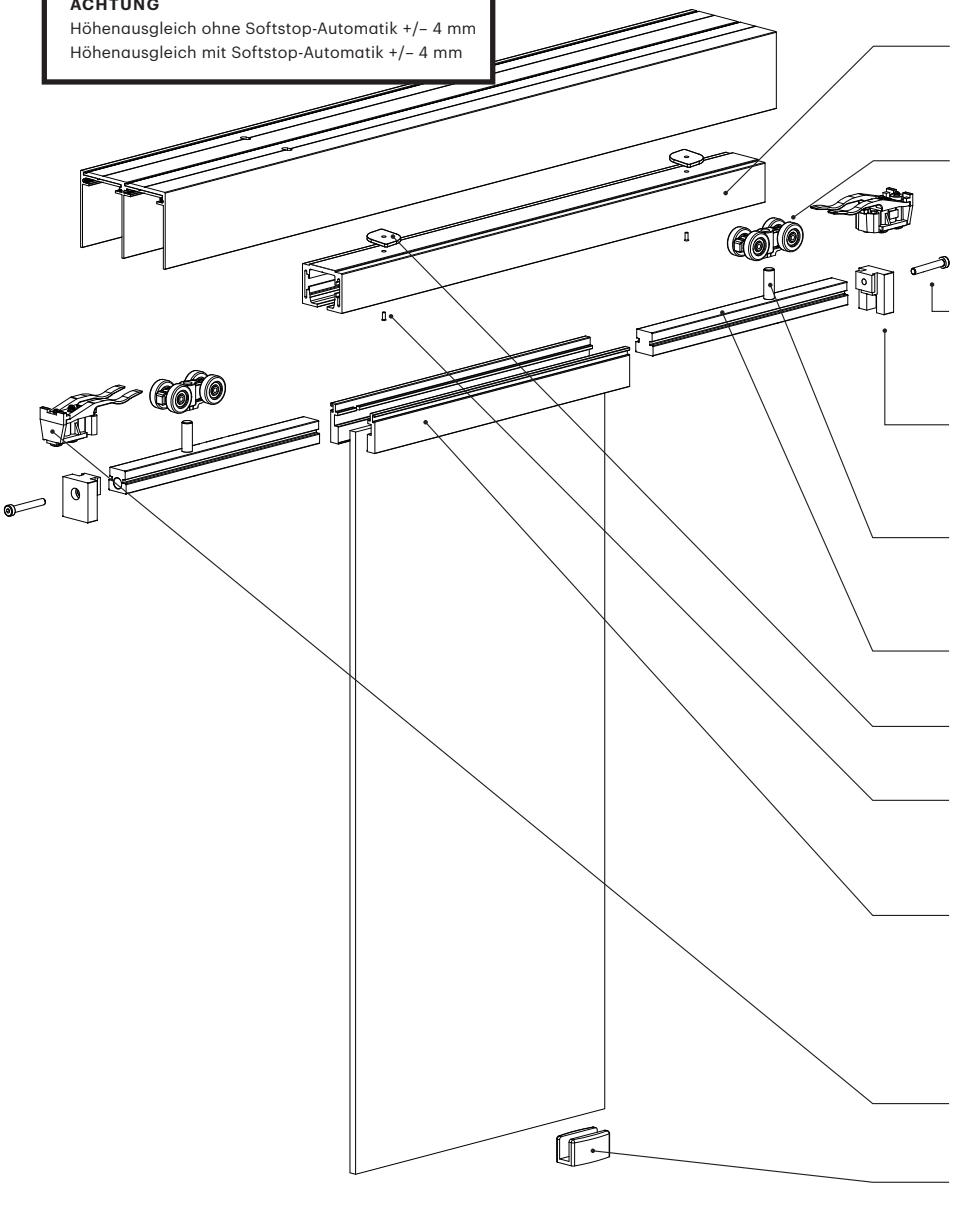

EA 000150101
Laufschiene obenl. System
31x42 mm

EA 010155000
Laufwagen 60 Kg oben
m. Gleitlager
EA 010155100
Laufwagen 100 Kg oben
m. Kugellager

EA 010312000
Zylinderschraube mit
Innensechskant M5 x 30,
Edelstahl A2 blank

EA 010220901
Endstück für Ganzglas
Profilaufnahme oben
obenlaufendes System

EA 010311000
Senkschraube mit
Innensechskant
IS5 M8 x 45 mm, Stahl blank

EA 010240100
Laufwerk-Träger
60/100, Aluminium

EA 010203303
Nutenstein eindr. M5 f.
Führungsschiene

EA 010311100
Senkschraube M5 x 8

EA 000310601
Laufwagenträgeraufnahme
oben GG *

EA 010250300
Anschlagstopper

BG 01025110101
Bodenführung spielfrei
einstellbar

Klebehinweis:
Das Füllungsmaterial wird mit
der Laufwagenträgeraufnah-
me verklebt

# Ganzglas-Schiebetür
# **GG00** obenlaufend

**Flügelmaß**

*Flügelbreite (FB)*
AB + (Anzahl der Überstände x 30 mm) : Flügelanzahl

*Flügelhöhe*
AH -57 mm

**Füllungsmaß**

*Füllungsbreite*
FB

*Füllungshöhe*
AH -76 mm
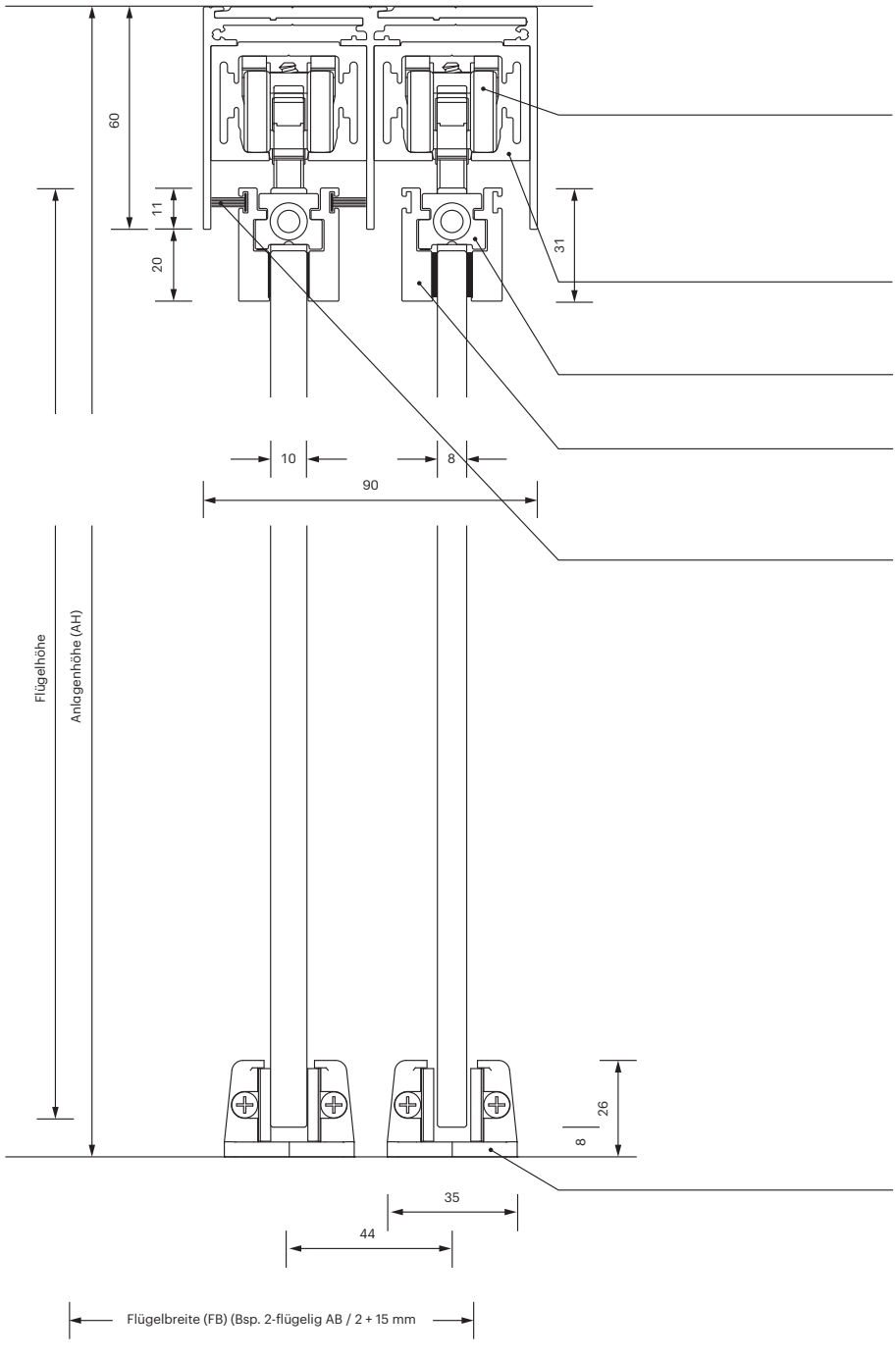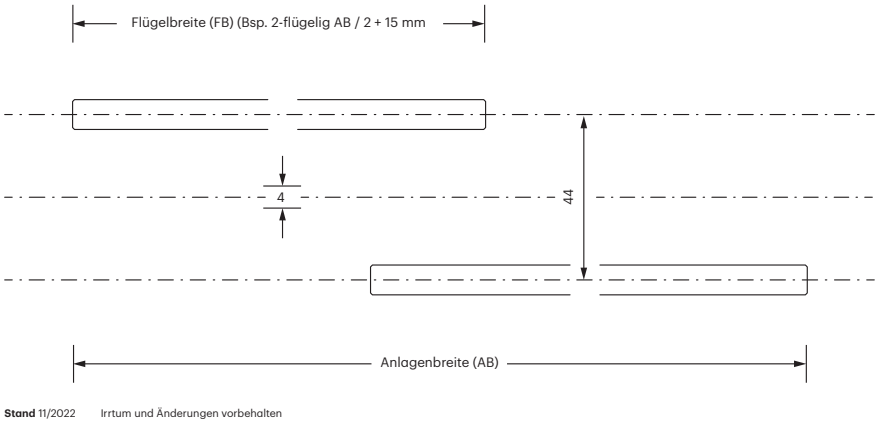
**Alle Maßangaben in Millimeter**