Instructions de montage
Système à roulement en haut

ATTENTION
Les rails de guidage **(F)** et les panneaux de porte **(T)** ne sont représentés sur les pages suivantes qu'à titre d'exemple. Remplacez mentalement les illustrations par le système que vous avez commandé.

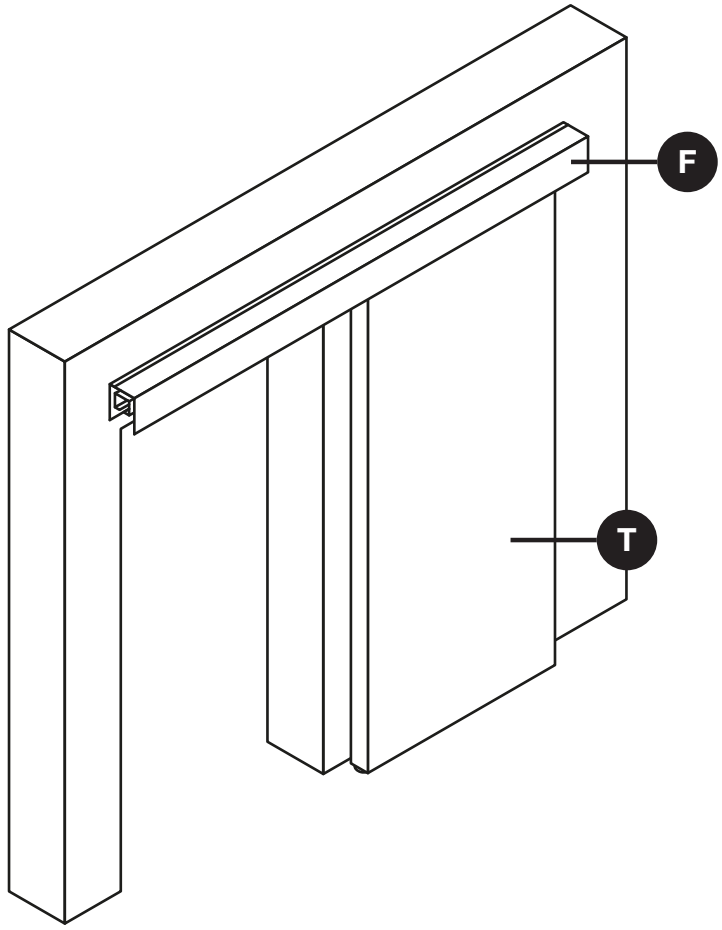

Inhalt

Rails de roulement	**Aperçu**	**3**
Rails de roulement	**Montage** Devant un mur Contre et devant un mur	**6**
Rails de roulement	**Montage** Montage sur linteau et au plafond	**13**
Guide au sol	**Montage**	**17**
Vantail de porte	**Montage et démontage**	**18**
Vantail de porte	**Ajuster**	**22**
Équipement supplémentaire Arrêt de position	**Ajuster**	**25**
Équipement supplémentaire Automatisme d'arrêt en douceur	**Ajuster**	**26**
Équipement supplémentaire Kit d'embouts	**Montage**	**28**

Aperçu
Rails de roulement

00015010101
Insert de rail de roulement 1-voie
Longueur fixe sur mesure;
Argent anodisé E6/EV-1;

00015010102
Insert de rail de roulement 2-voie
Longueur fixe sur mesure;
Argent anodisé E6/EV-1;

00015010103
Insert de rail de roulement 3-voie
Longueur fixe sur mesure;
Argent anodisé E6/EV-1;

00015010104
Insert de rail de roulement 4-voie
Longueur fixe sur mesure;
Argent anodisé E6/EV-1;

00015010111
Rail de roulement 1-voie avec profil de base
recommandé pour un montage au plafond
et un montage intégré au plafond;
Longueur fixe sur mesure;
Argent anodisé E6/EV-1;

00015010112
Rail de roulement 2-voie avec profil de base
recommandé pour un montage au plafond
et un montage intégré au plafond;
Longueur fixe sur mesure;
Argent anodisé E6/EV-1;

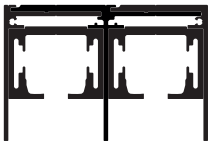

00015010113
Rail de roulement 3-voie avec profil de base
recommandé pour un montage au plafond
et un montage intégré au plafond;
Longueur fixe sur mesure;
Argent anodisé E6/EV-1;

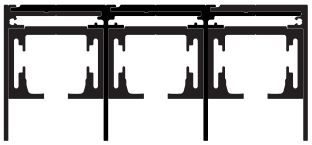

00015010114
Rail de roulement 4-voie avec profil de base
recommandé pour un montage au plafond
et un montage intégré au plafond;
Longueur fixe sur mesure;
Argent anodisé E6/EV-1;

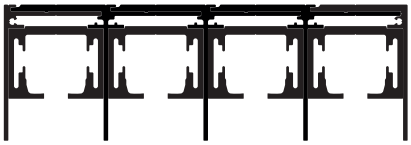

00015010121
Rail de roulement 1-voie avec profil de base
recommandé pour montage mural etmax.
Plinthe de 12 mm;
Longueur fixe sur mesure;
Weiß RAL 9010;

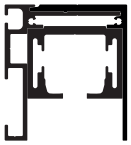

00015010231
Rail de roulement 1-voie avec profil de base
recommandé pour montage mural etmax.
Plinthe de 22 mm;
Longueur fixe sur mesure;
Weiß RAL 9010;

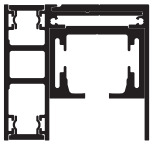

Guide au sol

EA 010251301
Guide inférieur long avec revêtement en téflon

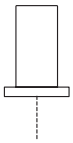

EA 010251201
Guide inférieur court avec revêtement en téflon

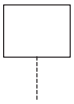

EA 010251101
Guidage au sol réglable

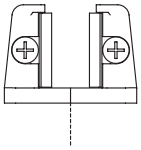

Montage
Rail de roulementn
Devant un mur
Contre et devant un mur

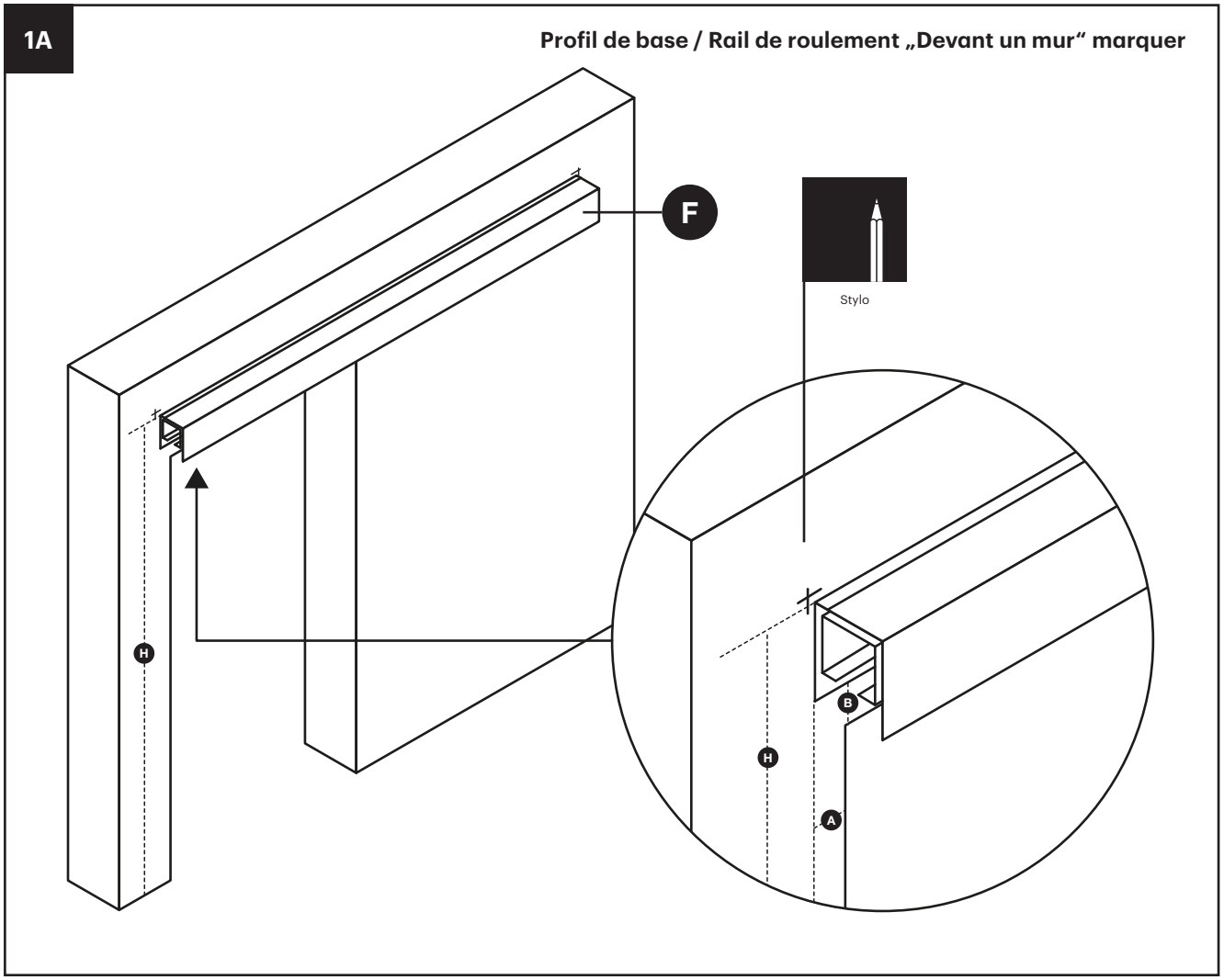

H = La dimension (H) correspond à la hauteur de l'installation (voir la commande ou le bon de livraison). Toutes les dimensions à partir du bord supérieur du sol fini (OKFF)
A = 30 mm
B = 10 mm

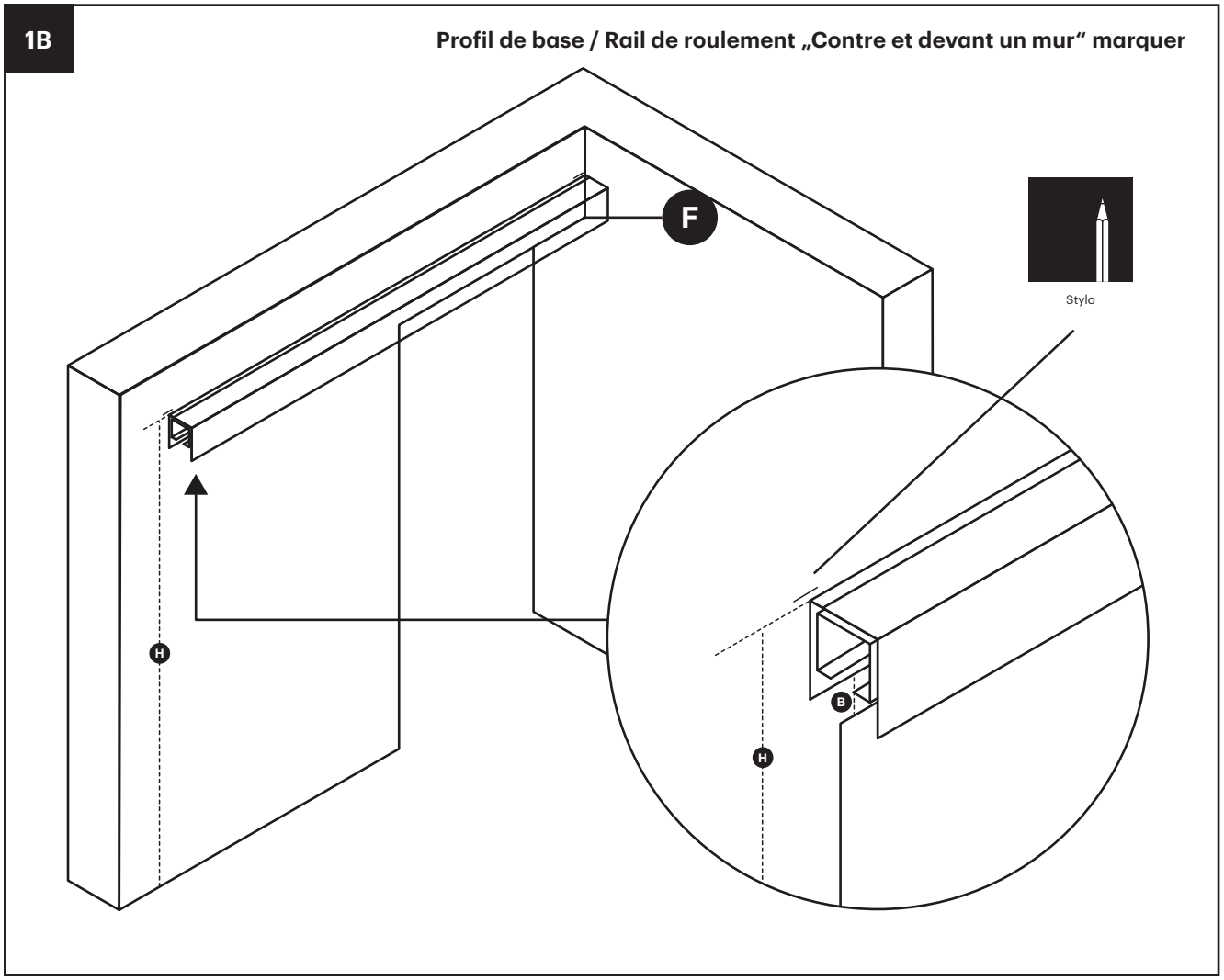

H = La dimension **(H)** correspond à la hauteur de l’installation (voir la commande ou le bon de livraison). Toutes les dimensions à partir du bord supérieur du sol fini (OKFF)
B = 10 mm

2 Rail de roulement démonter 1/3

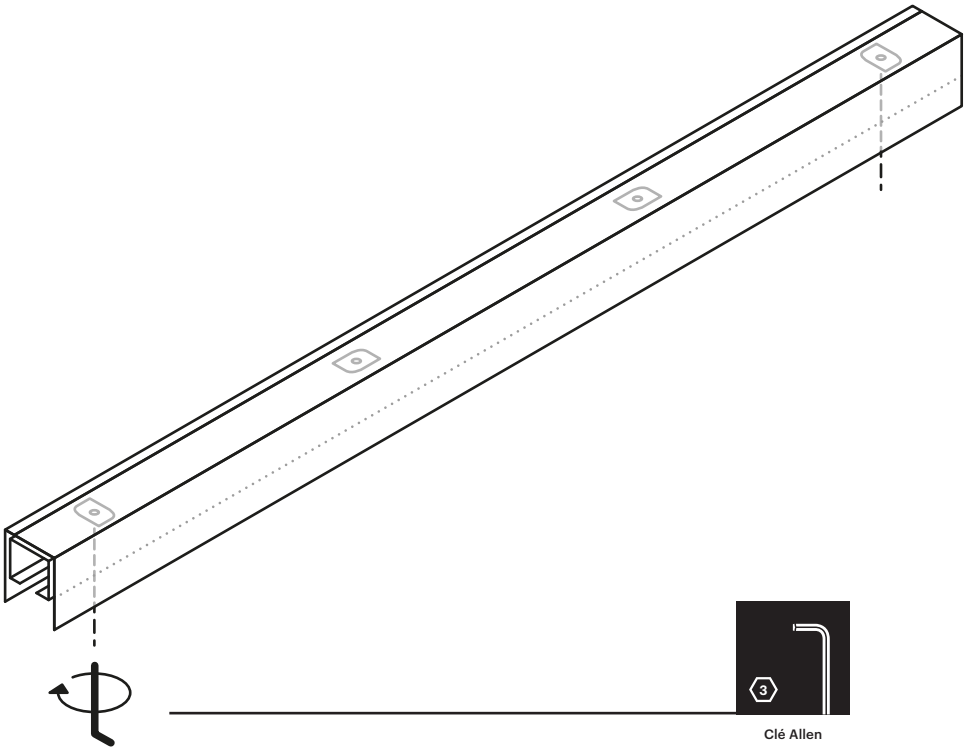

- Desserrer les deux gorges extérieures à l'aide d'une clé Allen
- à la livraison, seuls les deux coulisseaux extérieurs sont fixés en usine

3 Rail de roulement démonter 2/3

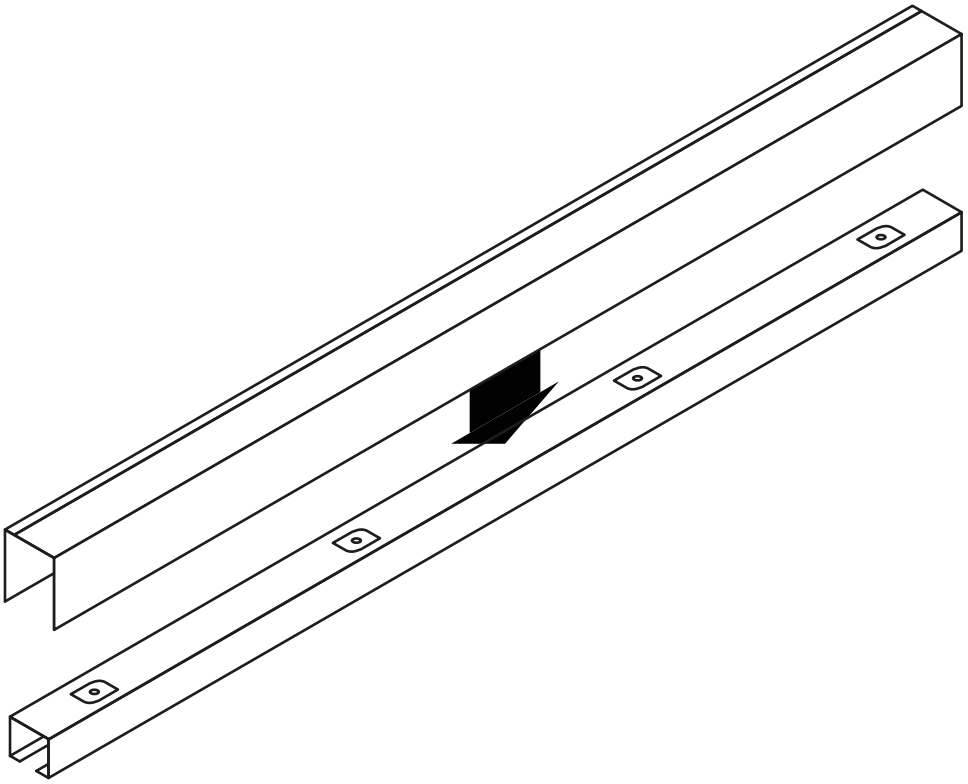

- Profil de base et Rail de roulement se séparer l'un de l'autre

4 Rail de roulement démonter 3/3

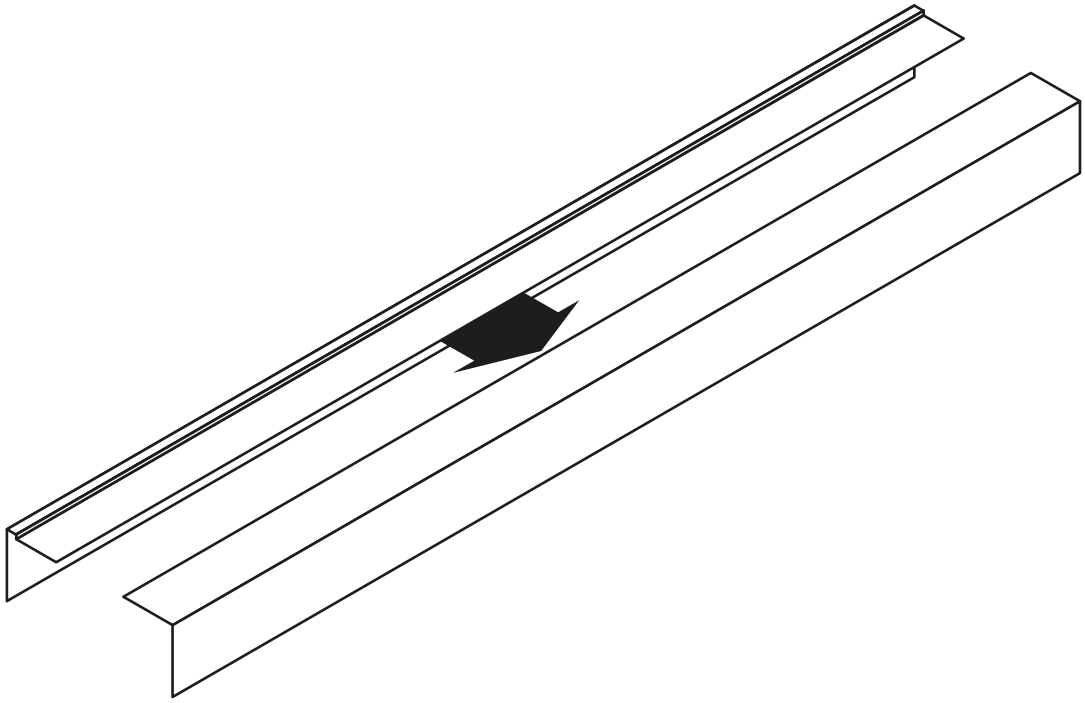

- Détacher le cache du profilé de base (enfiché)

5 Marquer les points de perçage

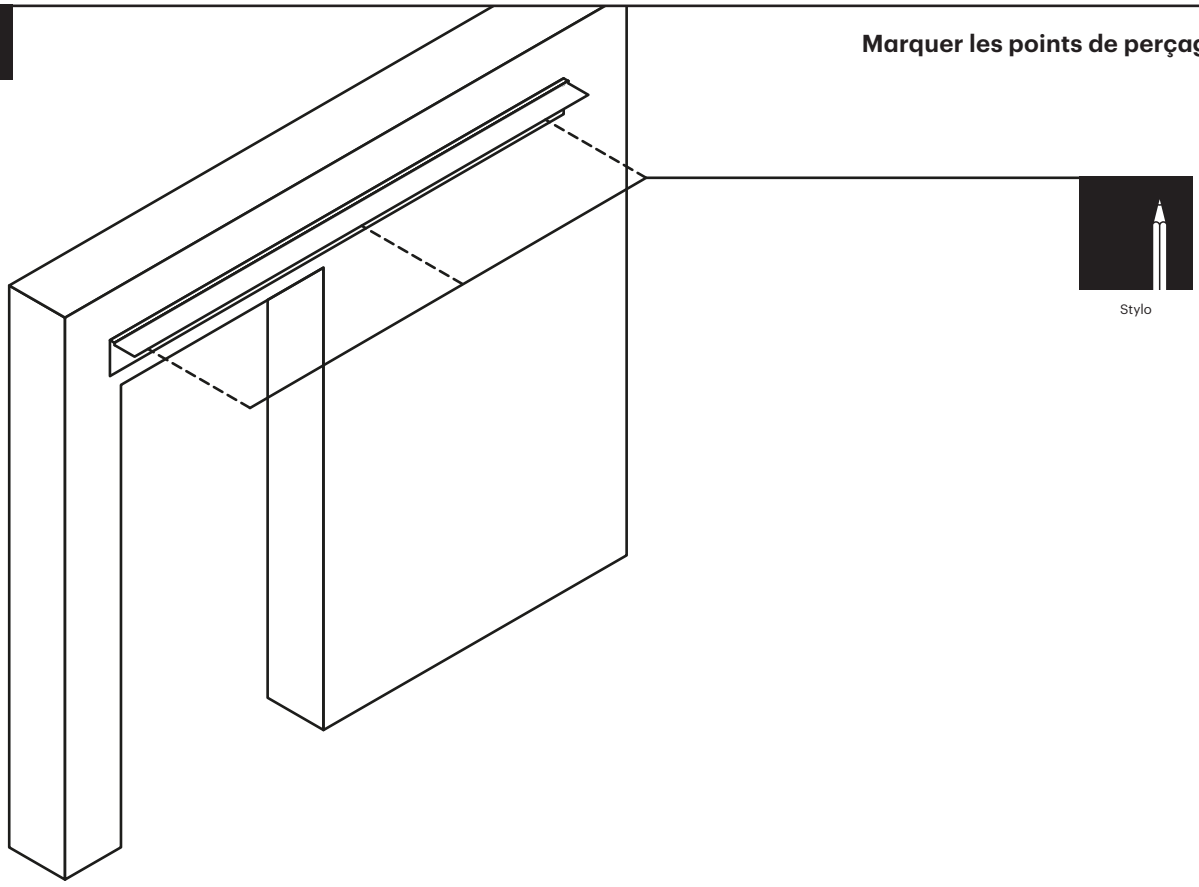

- Tenir le profilé de base contre les repères (voir étape 1) et marquer les trous de perçage

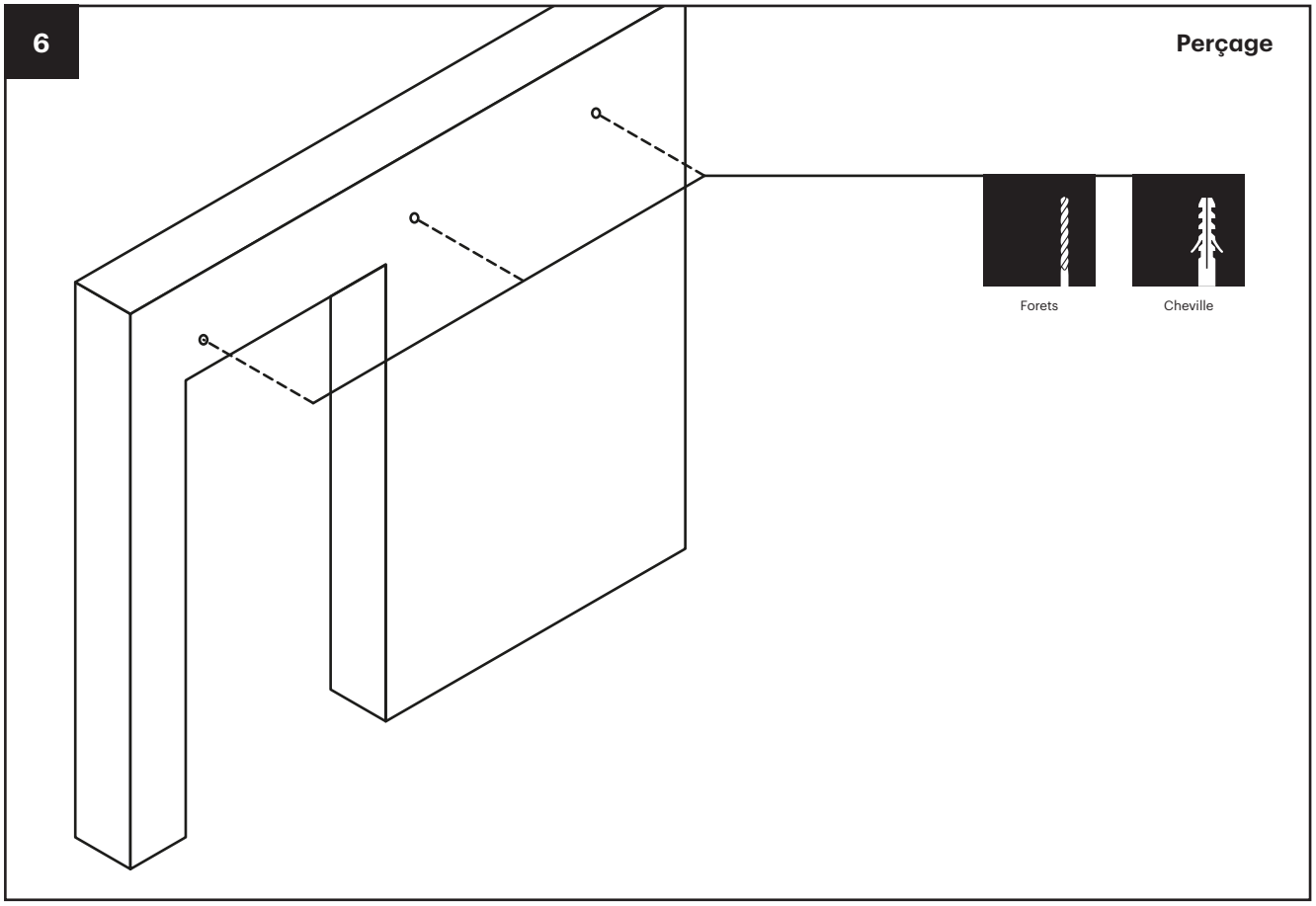

- Percer le mur avec Ø = 6 mm
- Utiliser Cheville S6
- Veuillez utiliser exclusivement des matériaux adaptés à votre support de montage

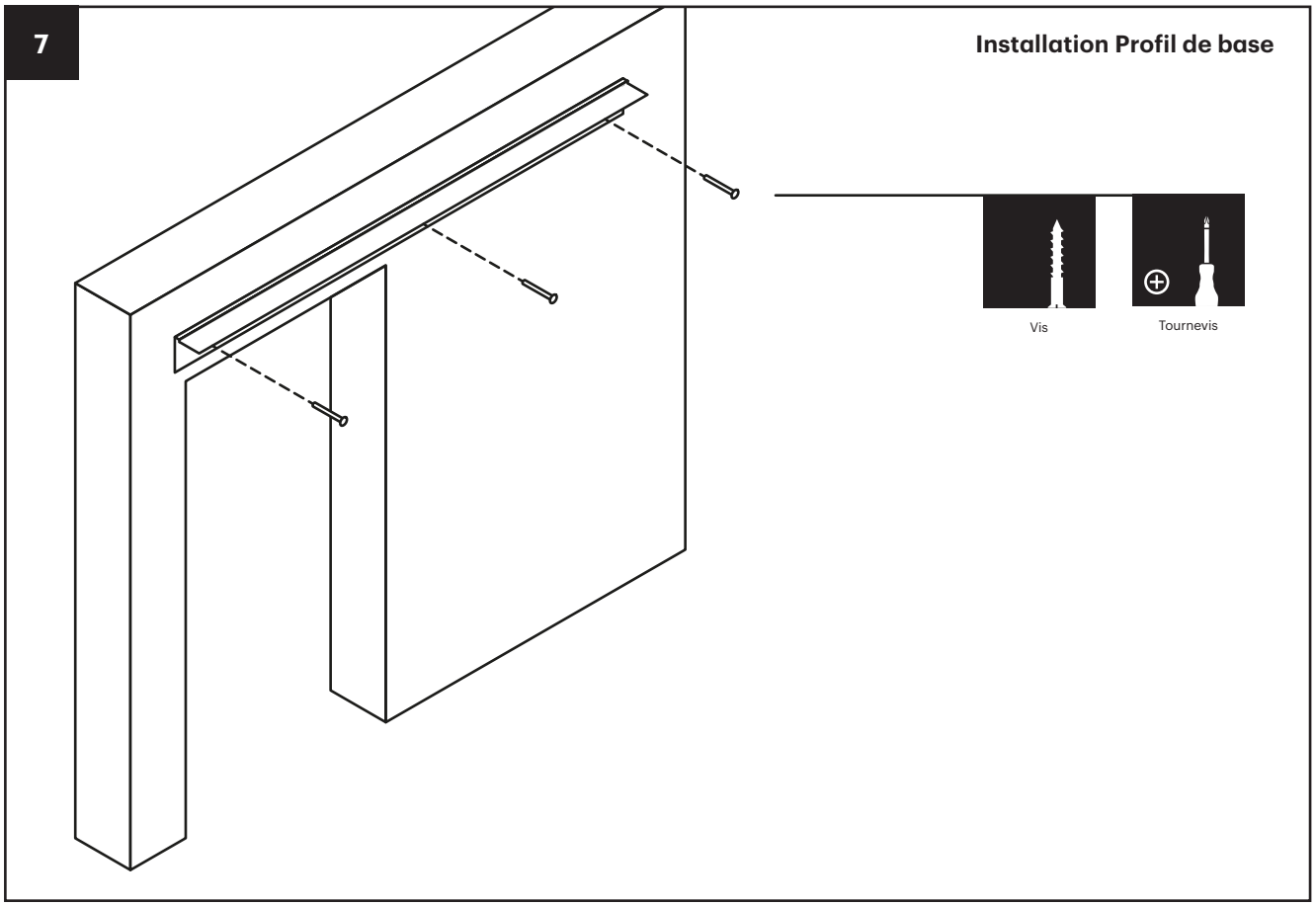

- Fixer le profil de base

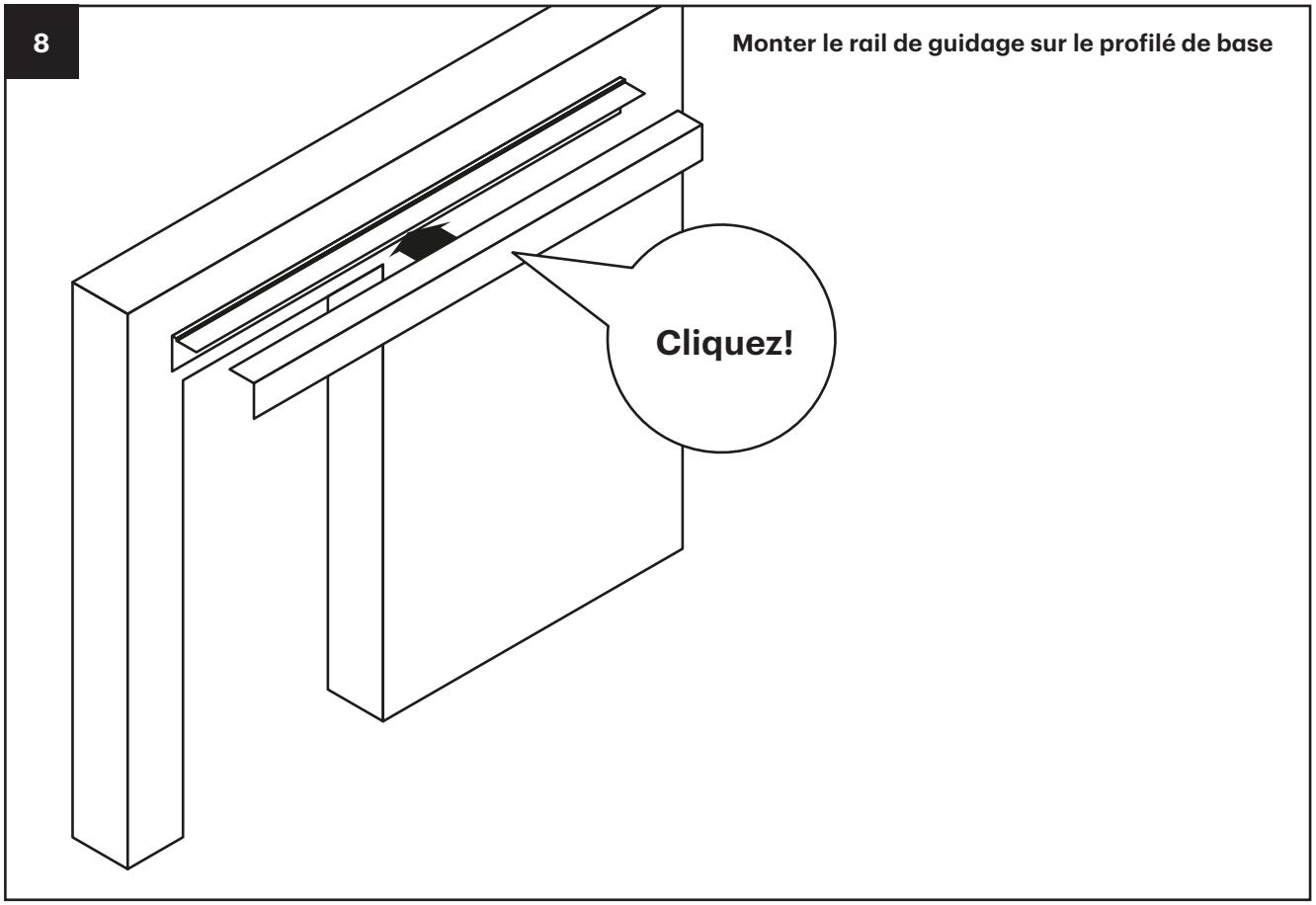

- Insérer le cache sur le profilé de base (clic). La fixation se fait à l'aide du rail de roulement à l'étape suivante

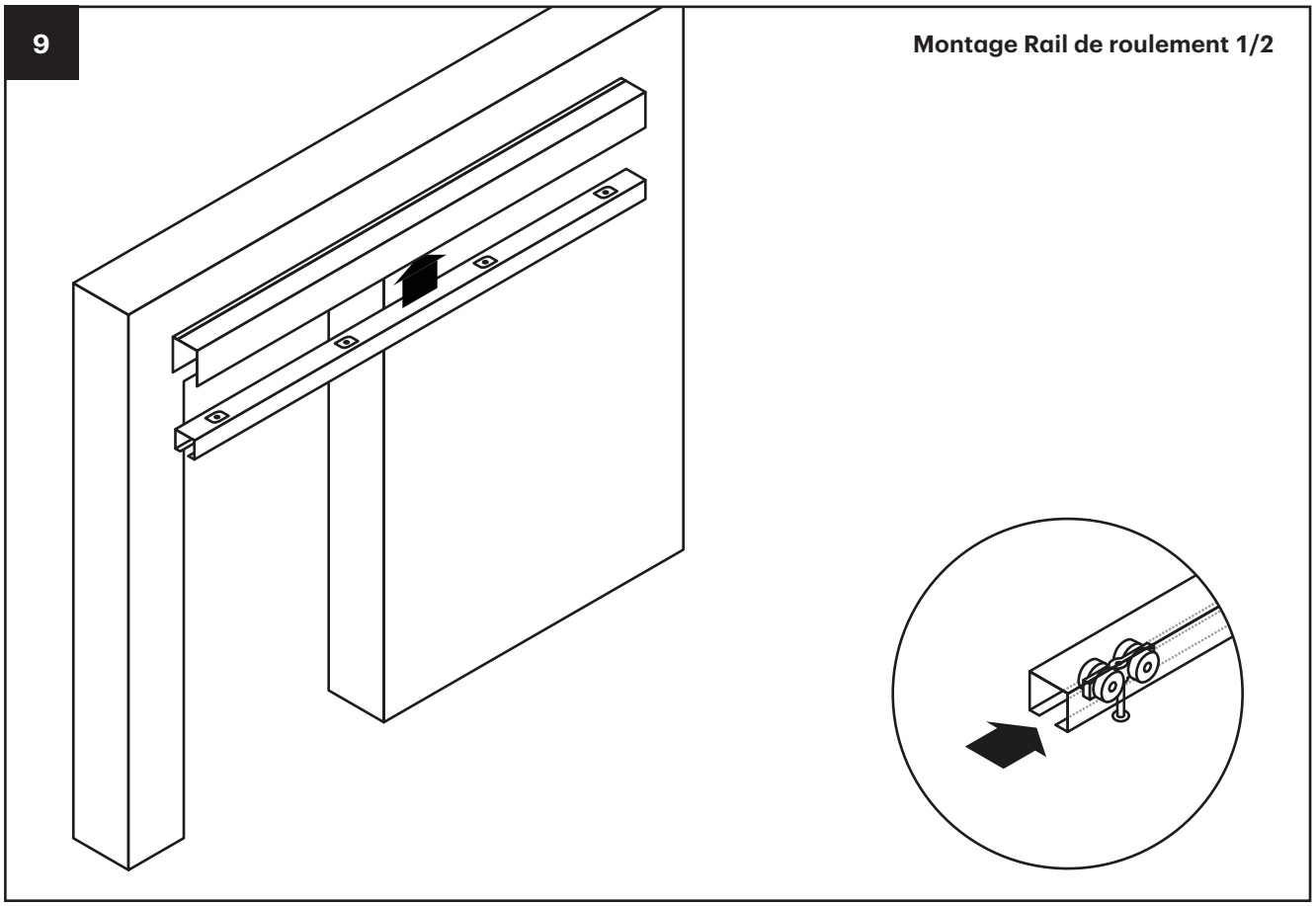

- Insérer le rail de roulement dans le profilé de base et serrer fermement le raccord à vis (voir étape 10)
- ATTENTION Le chariot et les accessoires doivent se trouver dans le rail de roulement avant le montage.

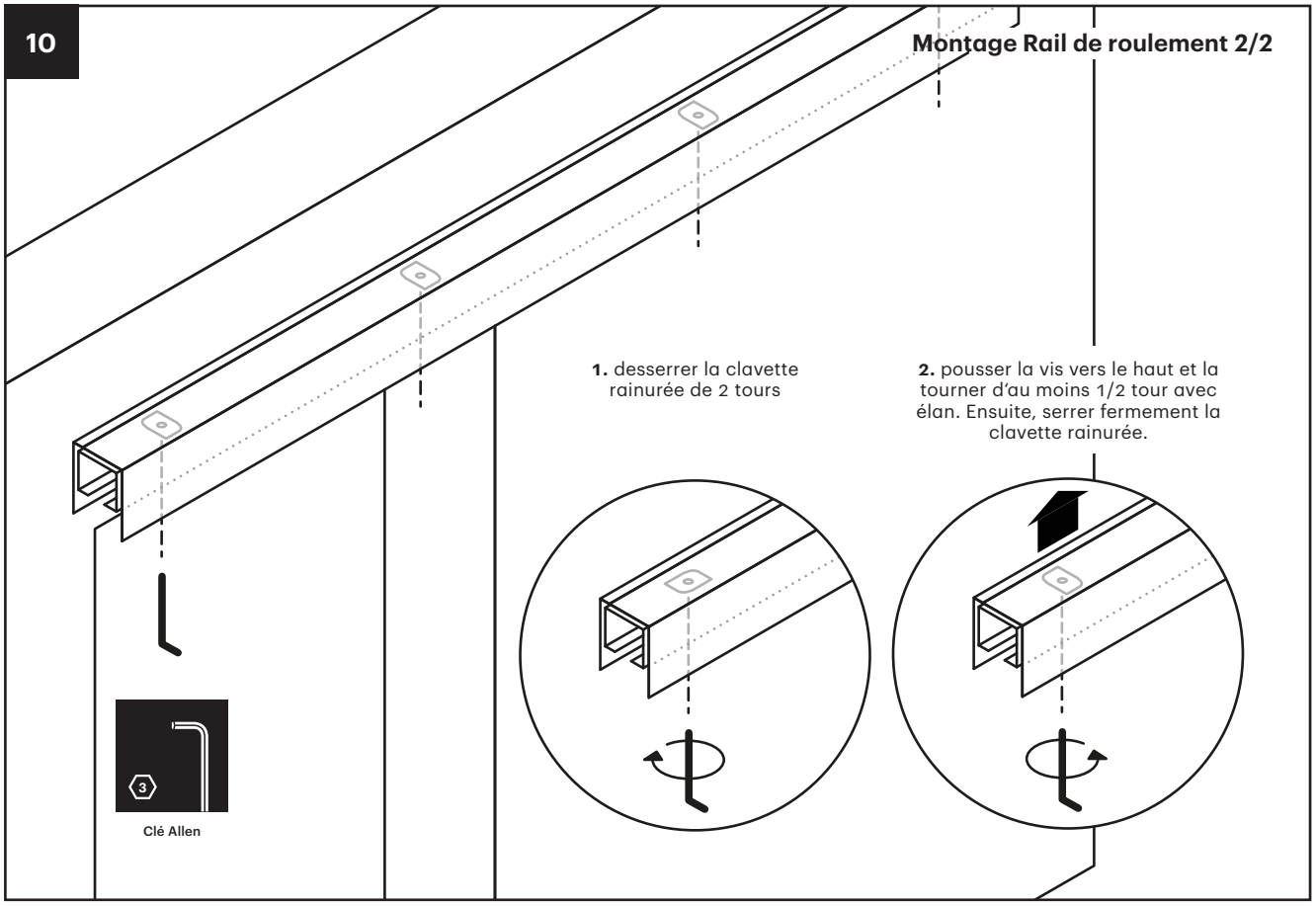
10
Montage Rail de roulement 2/2
1. desserrer la clavette rainurée de 2 tours
2. pousser la vis vers le haut et la tourner d'au moins 1/2 tour avec élan. Ensuite, serrer fermement la clavette rainurée.
3
Clé Allen

Montage

Rail de roulementn

Linteau et montage au plafond

1

Démonter le rail de guidage 1/2

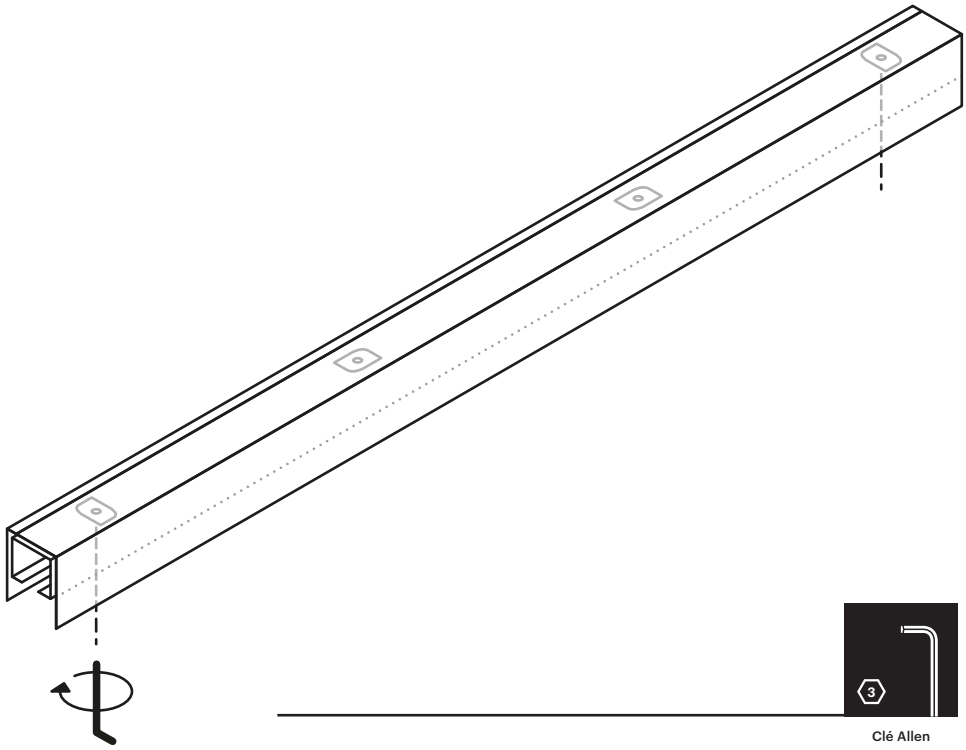

- Desserrer les deux coulisseaux extérieurs avec Clé Allen
- A la livraison, seuls les deux coulisseaux extérieurs sont fixés en usine

2 Démonter le rail de guidage 2/2

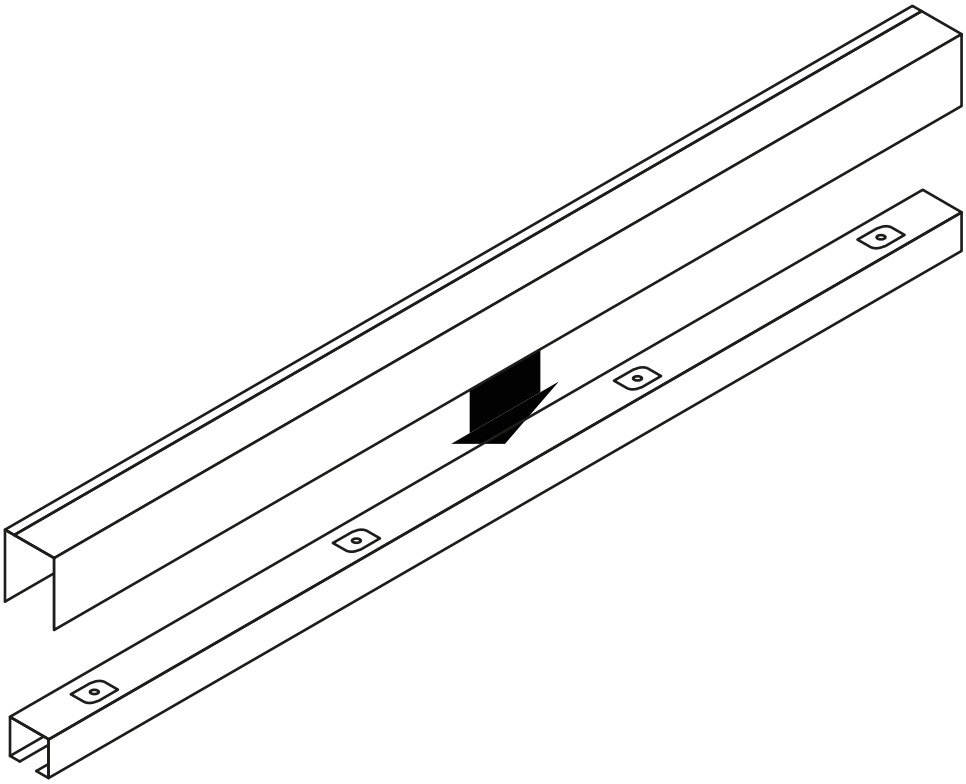

- Séparer le profil de base du rail de roulement

3 Marquer les points de perçage

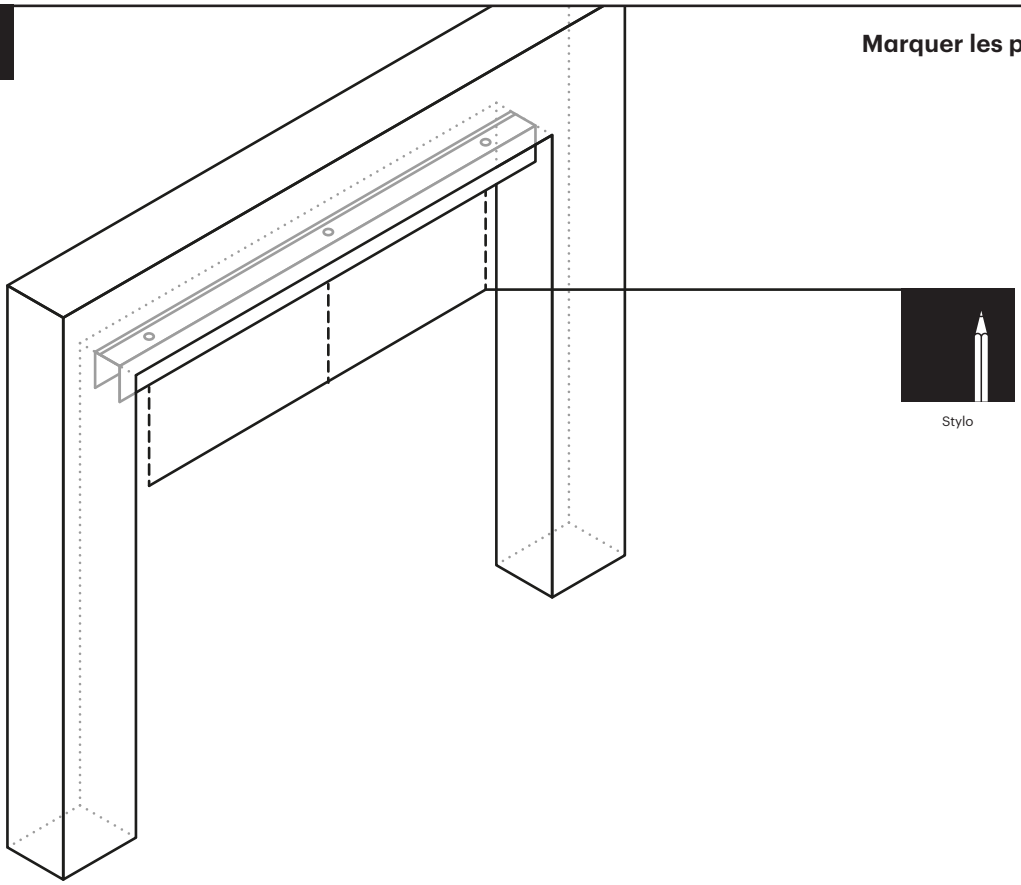

- Aligner le profil de base et marquer les trous de perçage

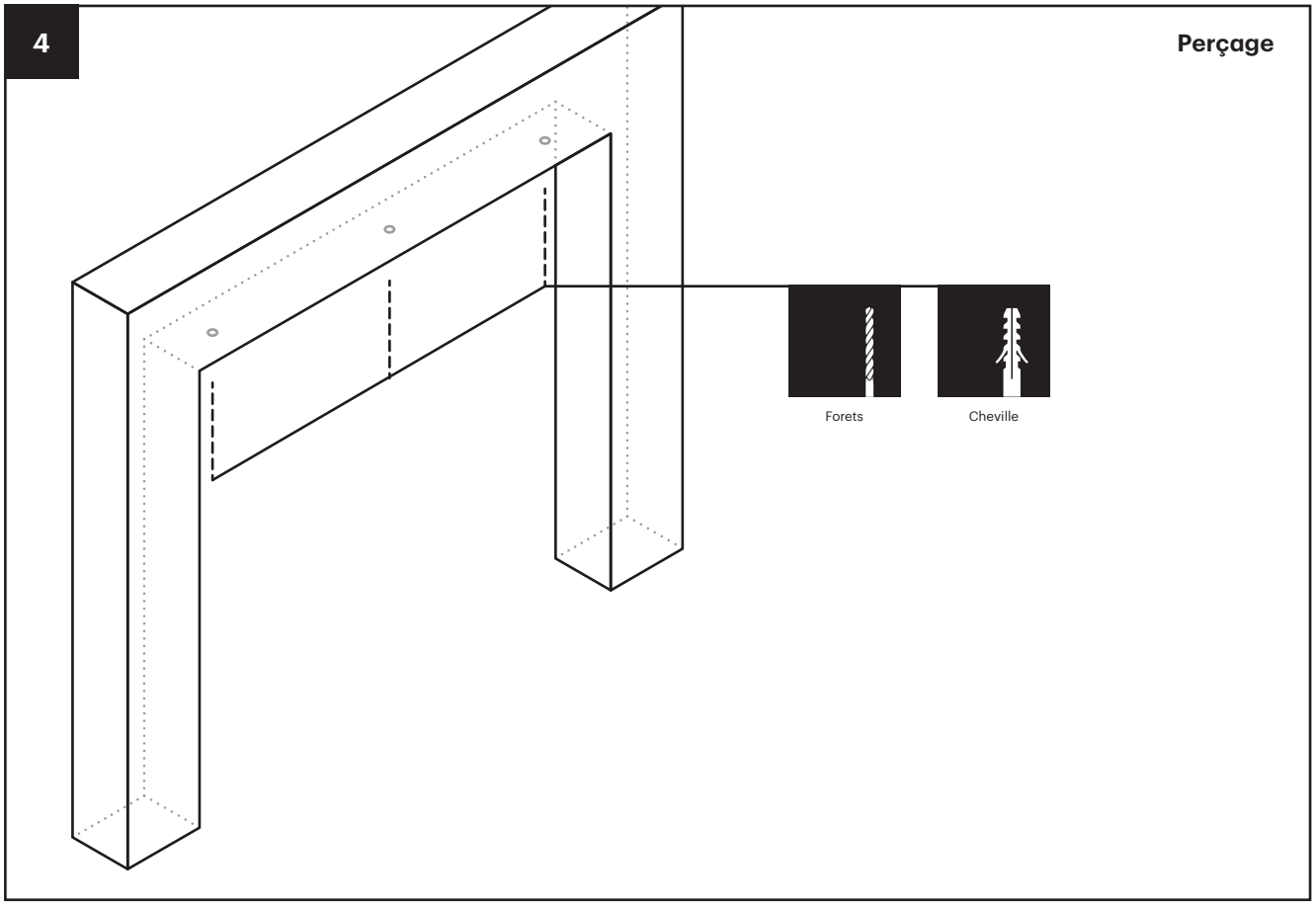

- Percer un trou de Ø = 6 mm dans le mur
- Insérer Cheville S6
- Utiliser exclusivement des matériaux adaptés à votre support de montage

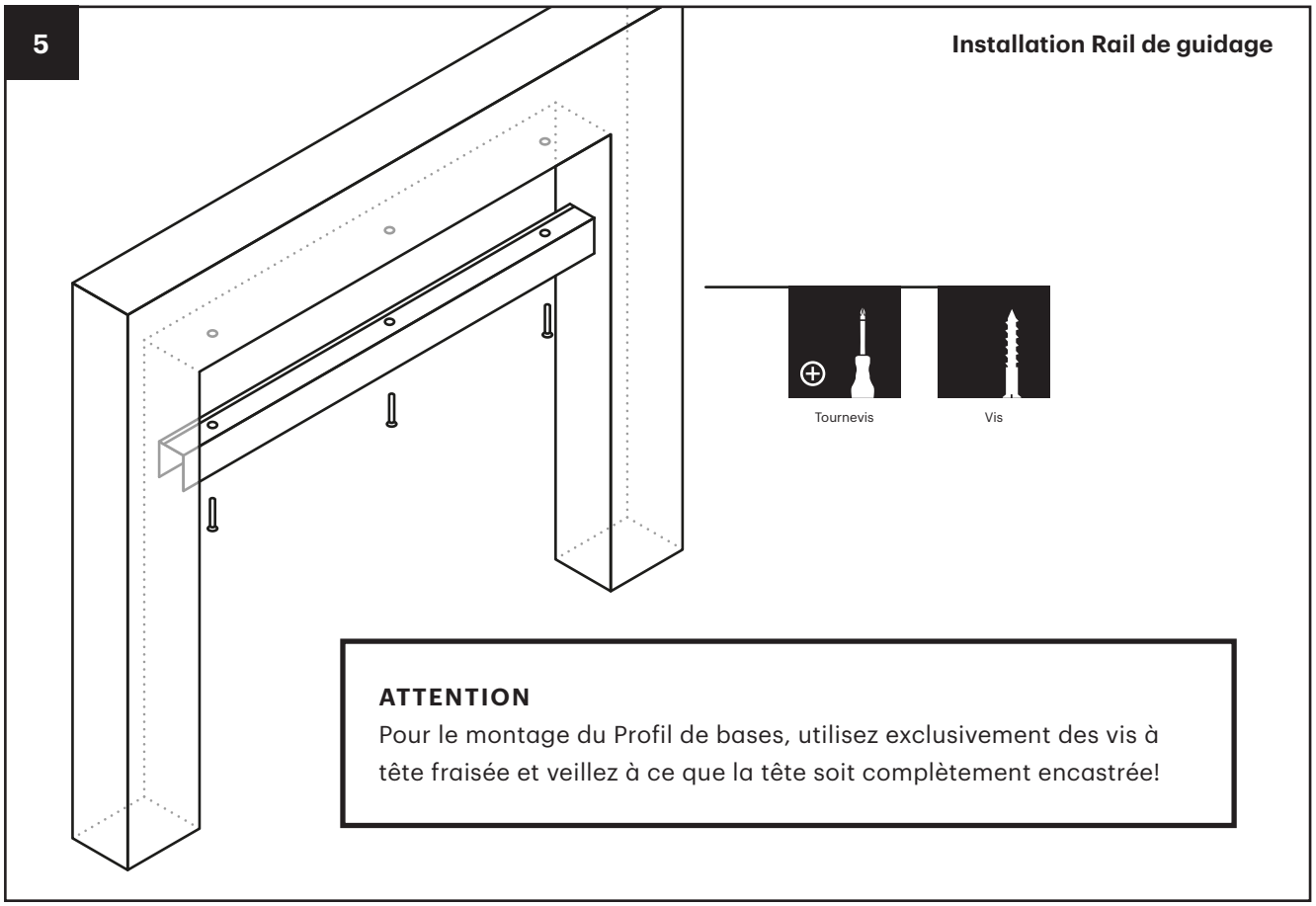

- Fixer le profil de base
- ATTENTION vis à tête fraisée, abaisser le profil. La tête de la vis ne doit pas dépasser!

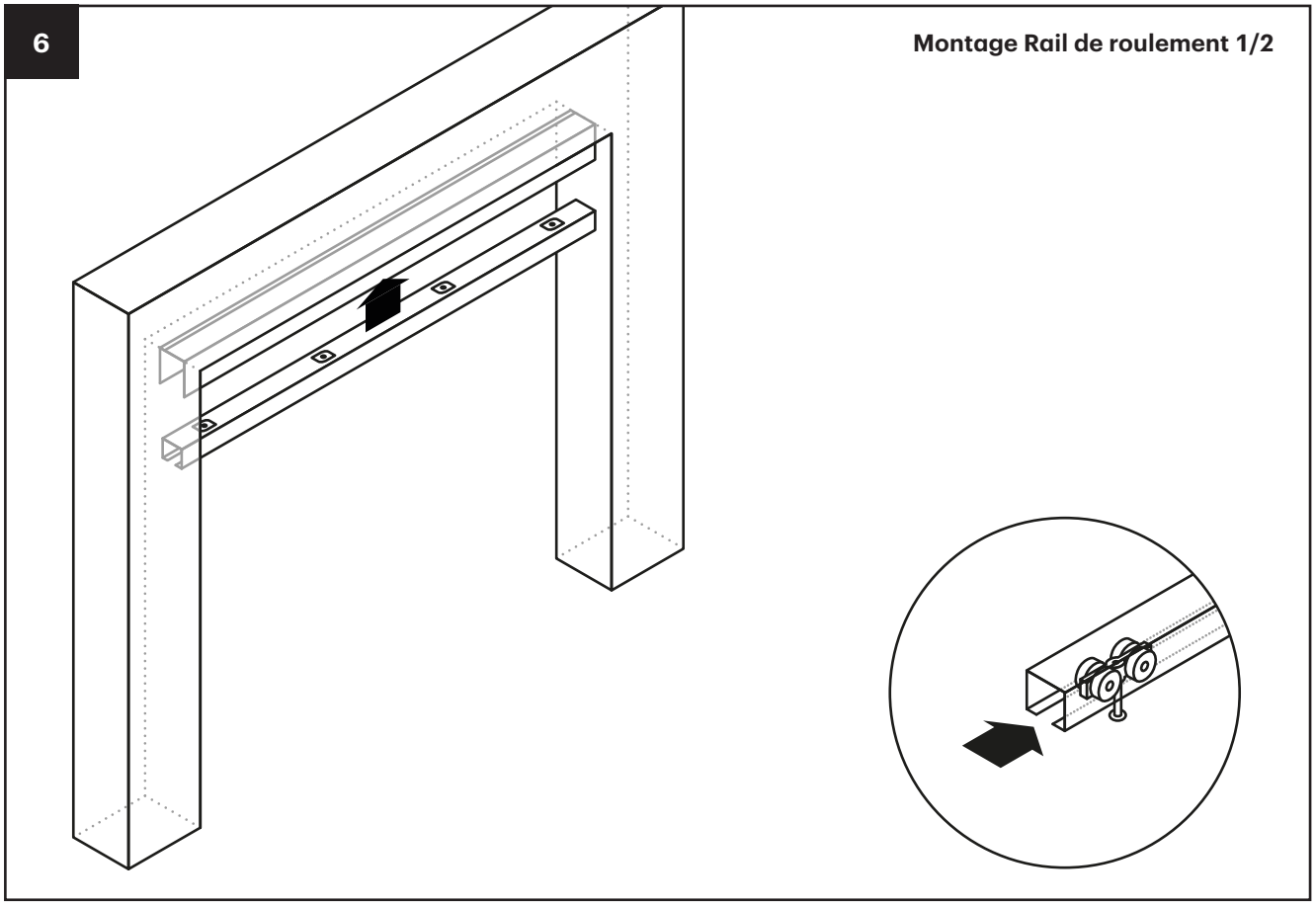

- Insérer le rail de roulement dans le profilé de base et serrer fermement le raccord à vis (voir étape 5)
- ATTENTION Le chariot et les accessoires doivent se trouver dans le rail de roulement avant le montage

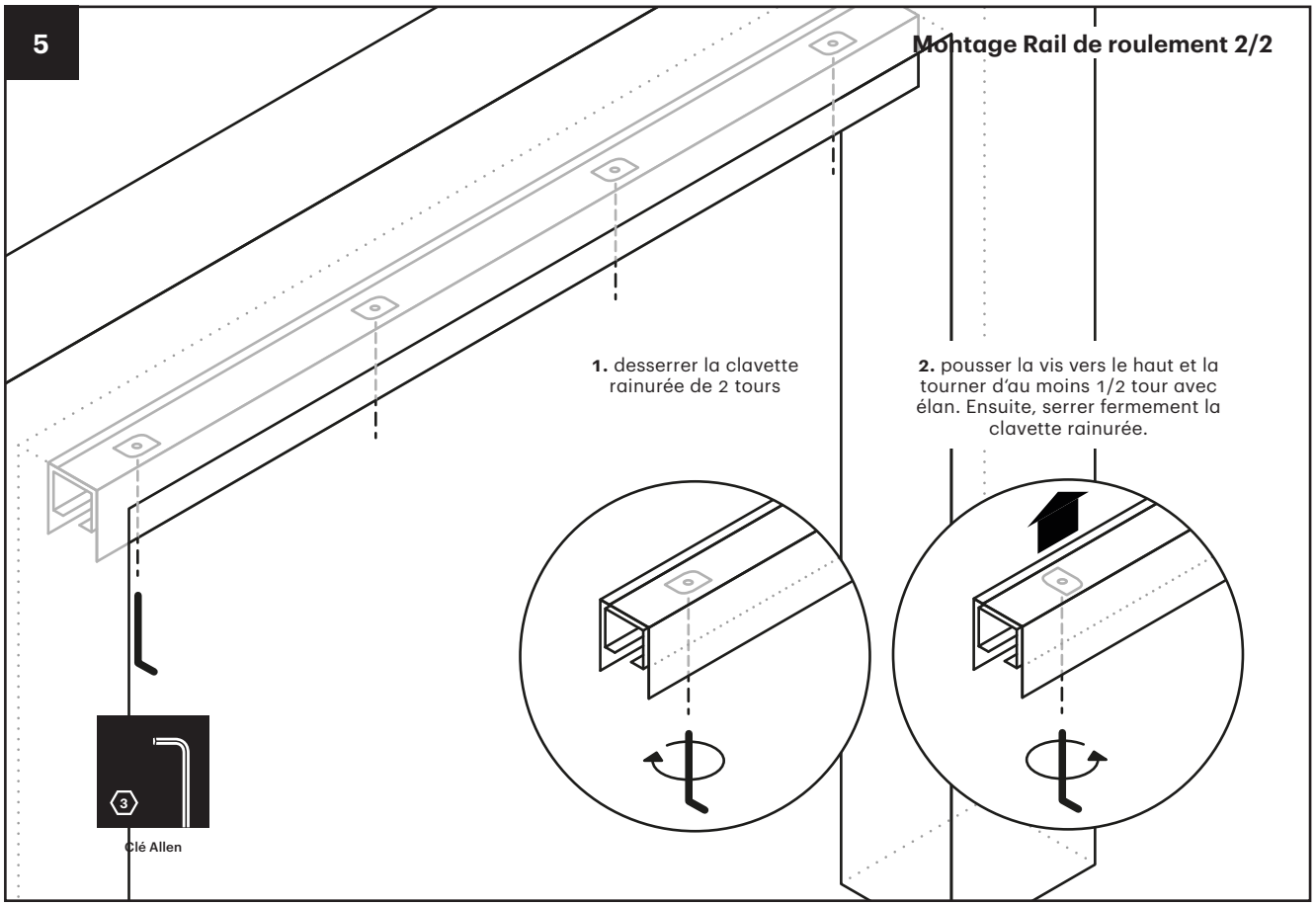

Guide au sol

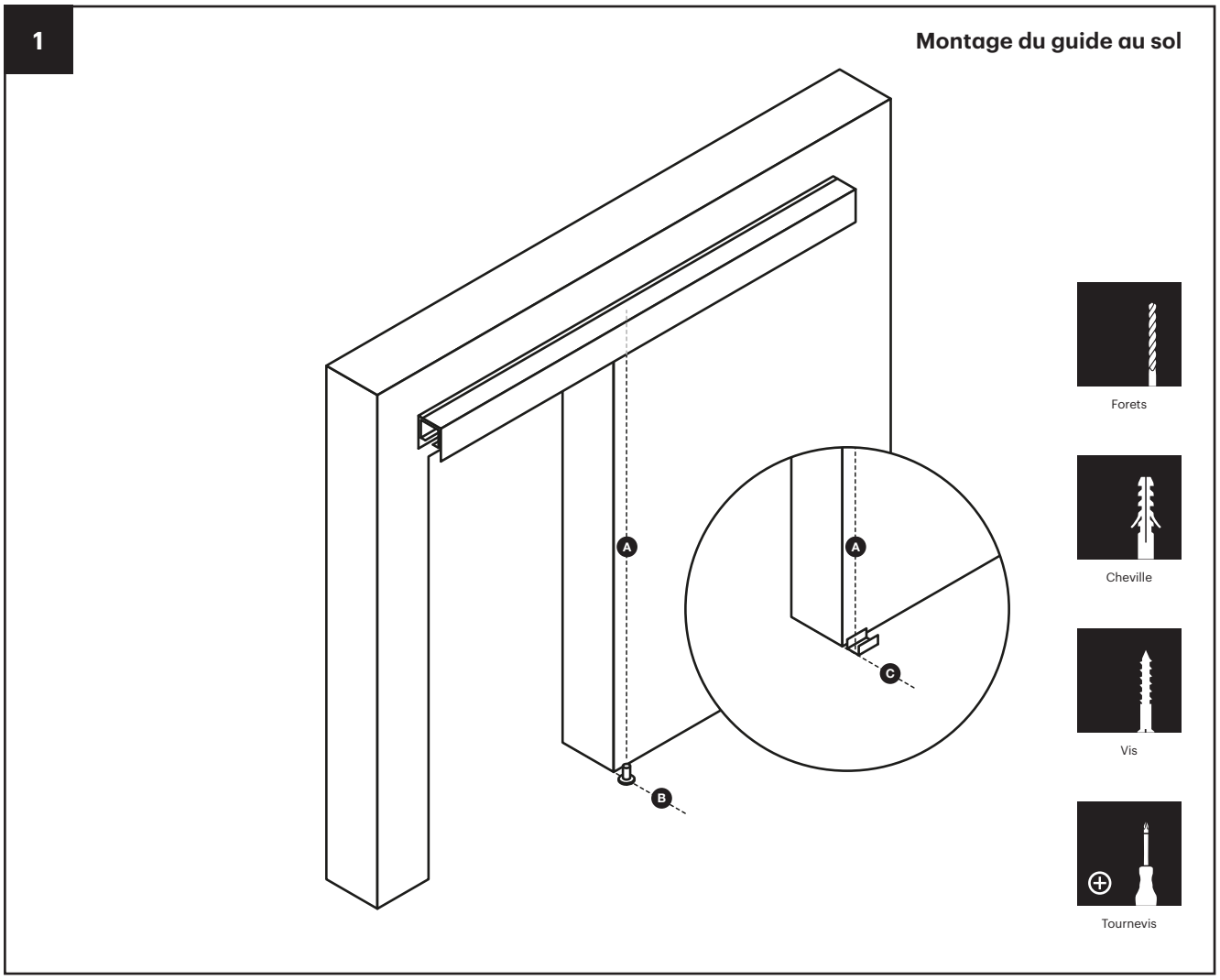

- **A** = centrer le guidage au sol par rapport à la largeur de marche
- **B** = axe du guidage au sol à fleur de l'embrasure du mur
- **C** = à fleur de l'embrasure du mur
- ATTENTION Le guidage au sol est représenté à titre d'exemple. Remplacez mentalement les illustrations par la variante fournie
- ATTENTION Lors de la fixation du guidage au sol, veillez à ne pas endommager un éventuel chauffage au sol installé

Vantail de porte

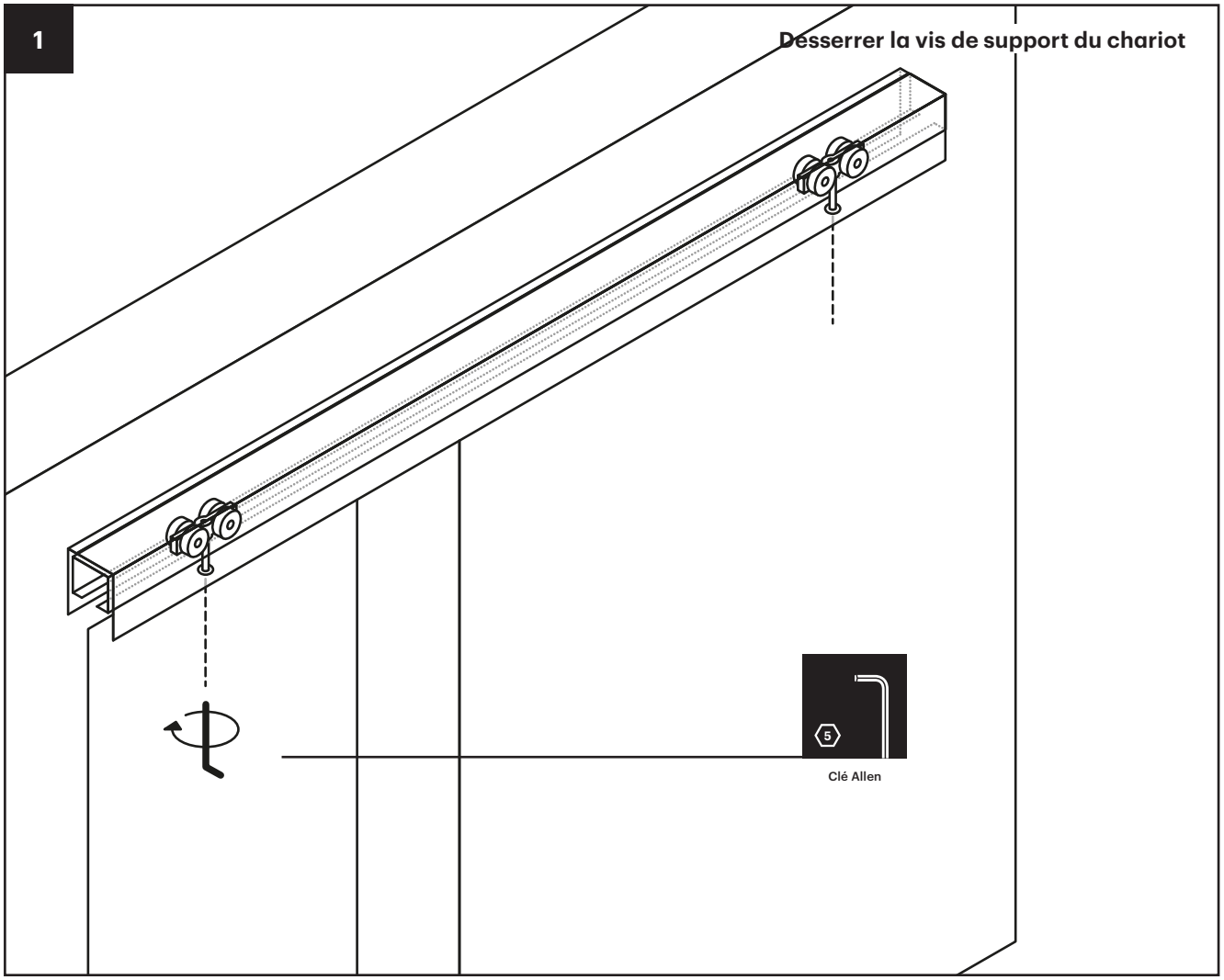

- Dévisser la vis de support du chariot de roulement

2 Desserrer le bouchon

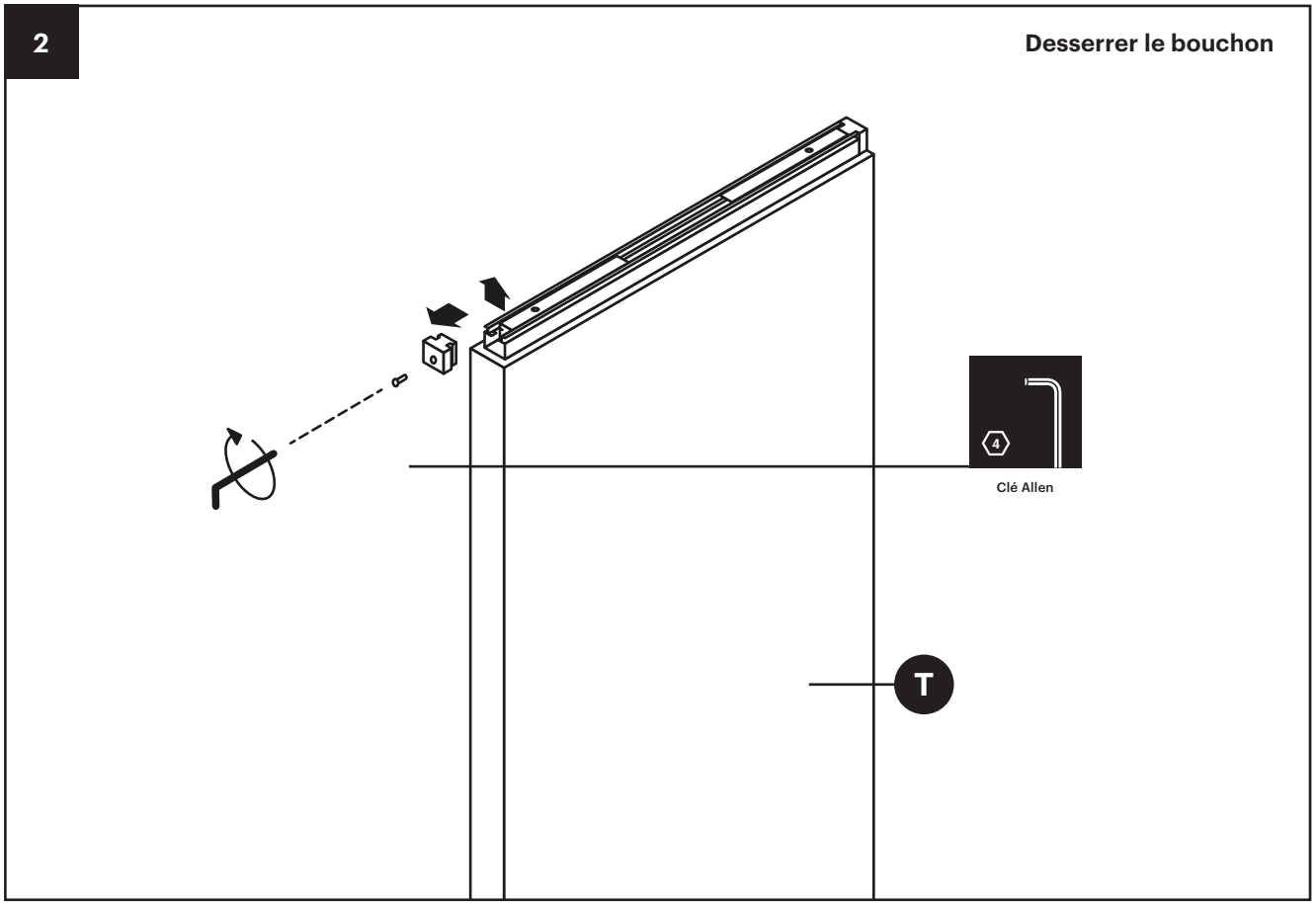

- Desserrer la vis dans le capuchon de fermeture
- Pousser le capuchon de fermeture vers le haut
- Retirer le capuchon de fermeture

3 Retirer le support du chariot

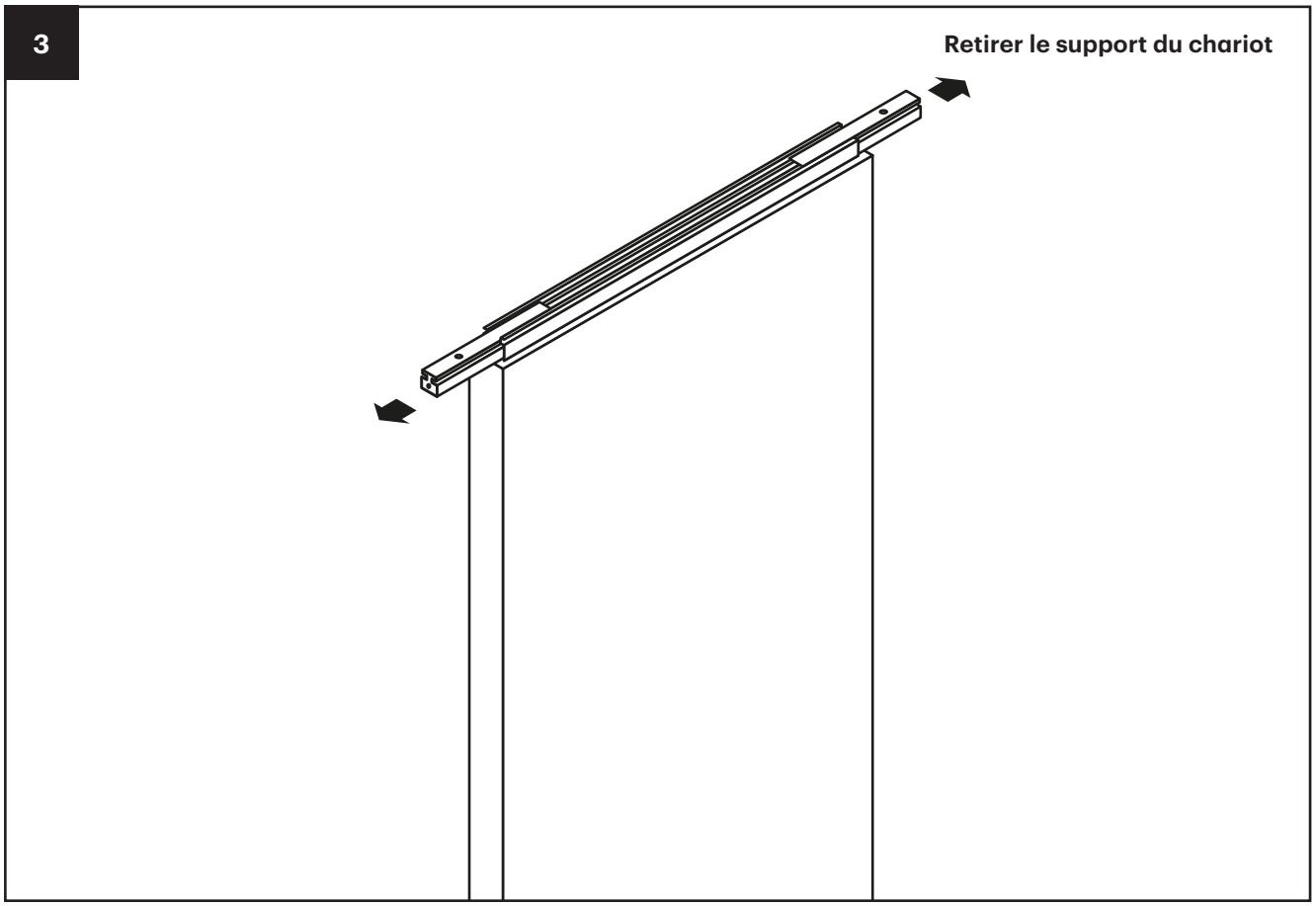

- Retirer le support de chariot latéralement du profilé de cadre supérieur du vantail de porte

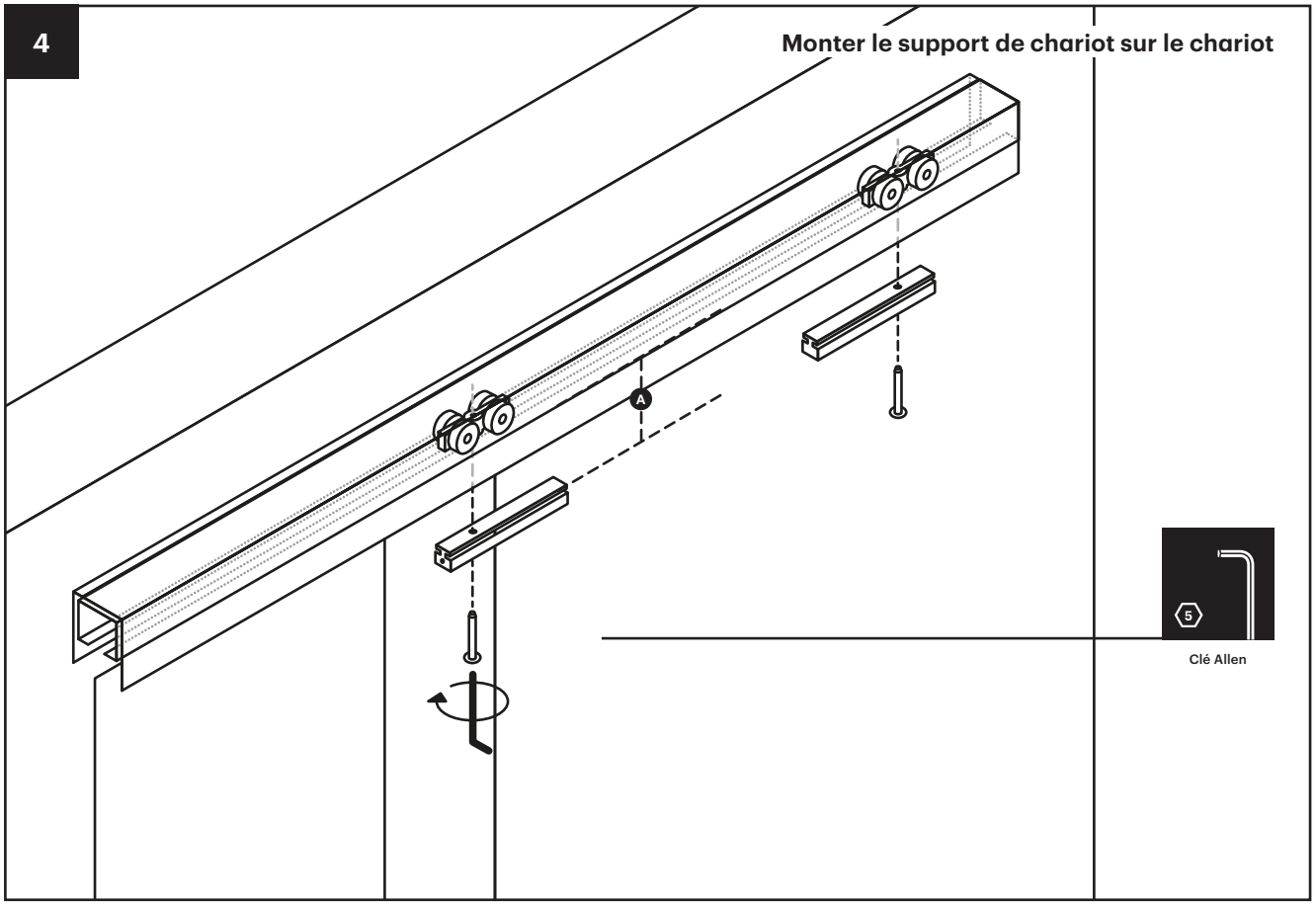

- Monter le support de chariot sur le chariot à l'aide de la vis de support de chariot et le mettre en position zéro
A = position zéro (bord inférieur du rail de roulement jusqu'au bord supérieur du support de chariot de roulement env. 11 mm)

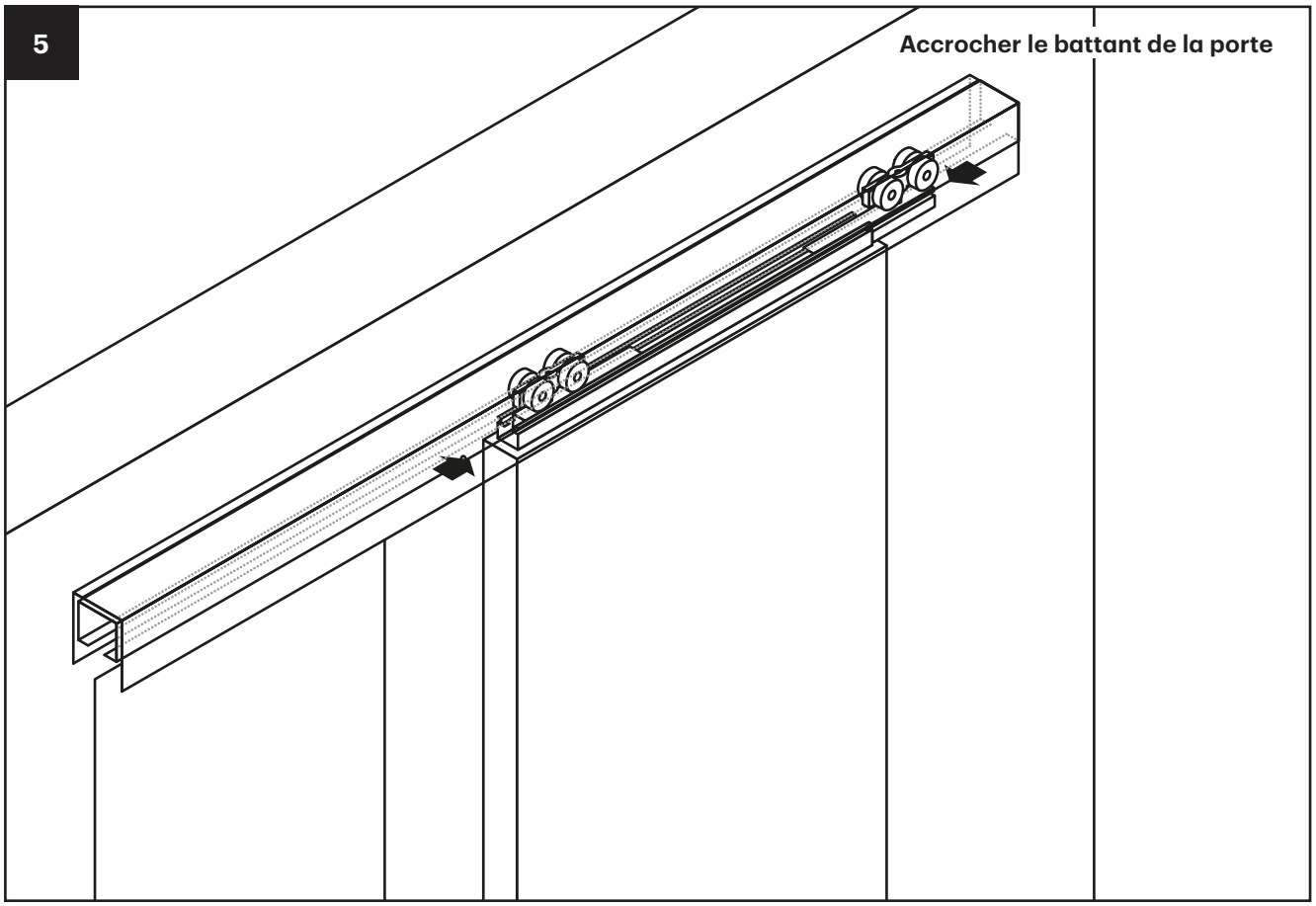

- Introduire le support de chariot latéralement dans le profilé de réception supérieur, juste derrière l'entaille

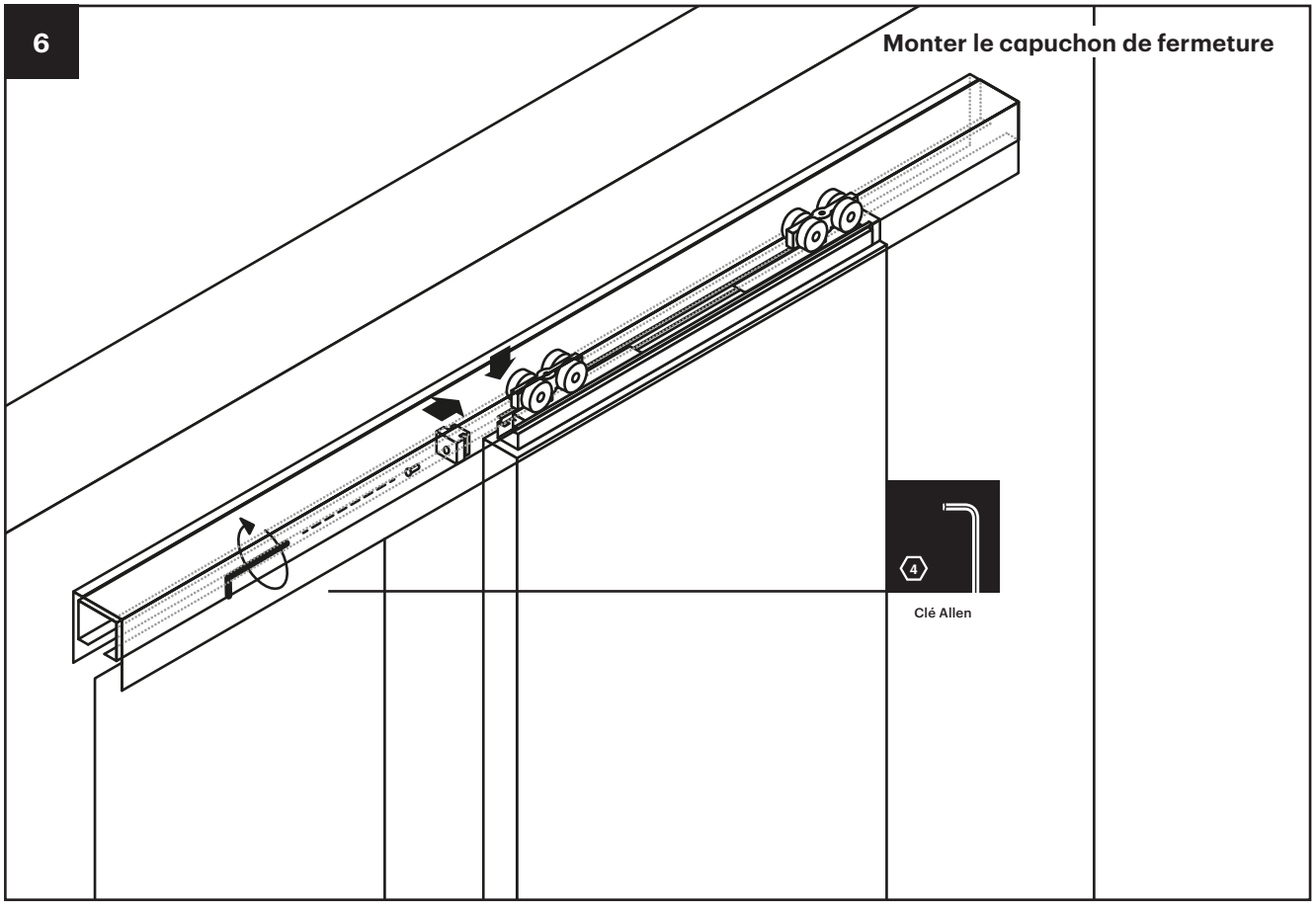

- Introduire le capuchon à l'horizontale
- Pousser le capuchon vers le bas dans le fraisage
- Visser le capuchon de fermeture sur le support du chariot

Ajuster
Vantail de porte

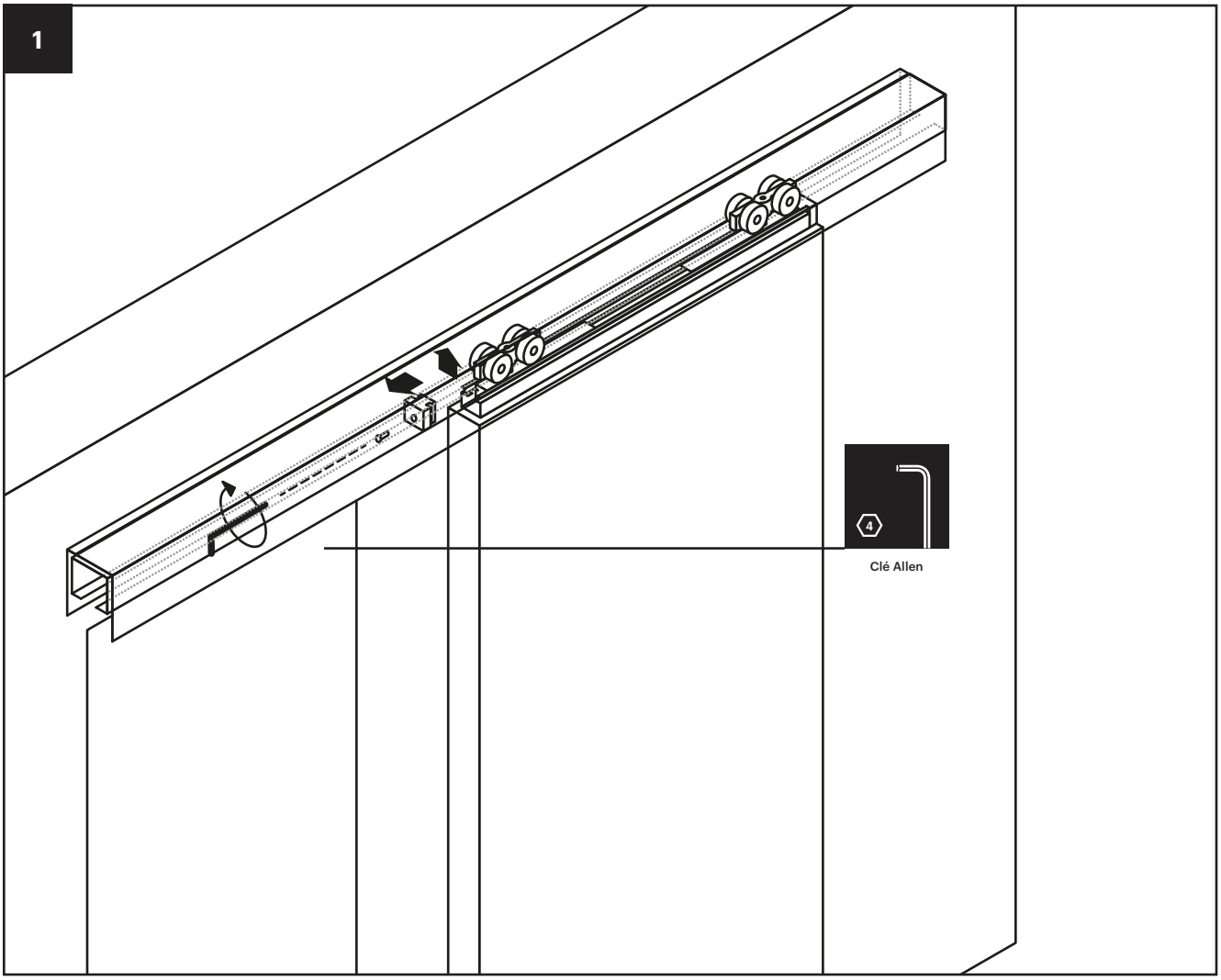

- Desserrer la vis dans le capuchon de fermeture
- Pousser le capuchon de fermeture vers le haut
- Retirer le capuchon de fermeture

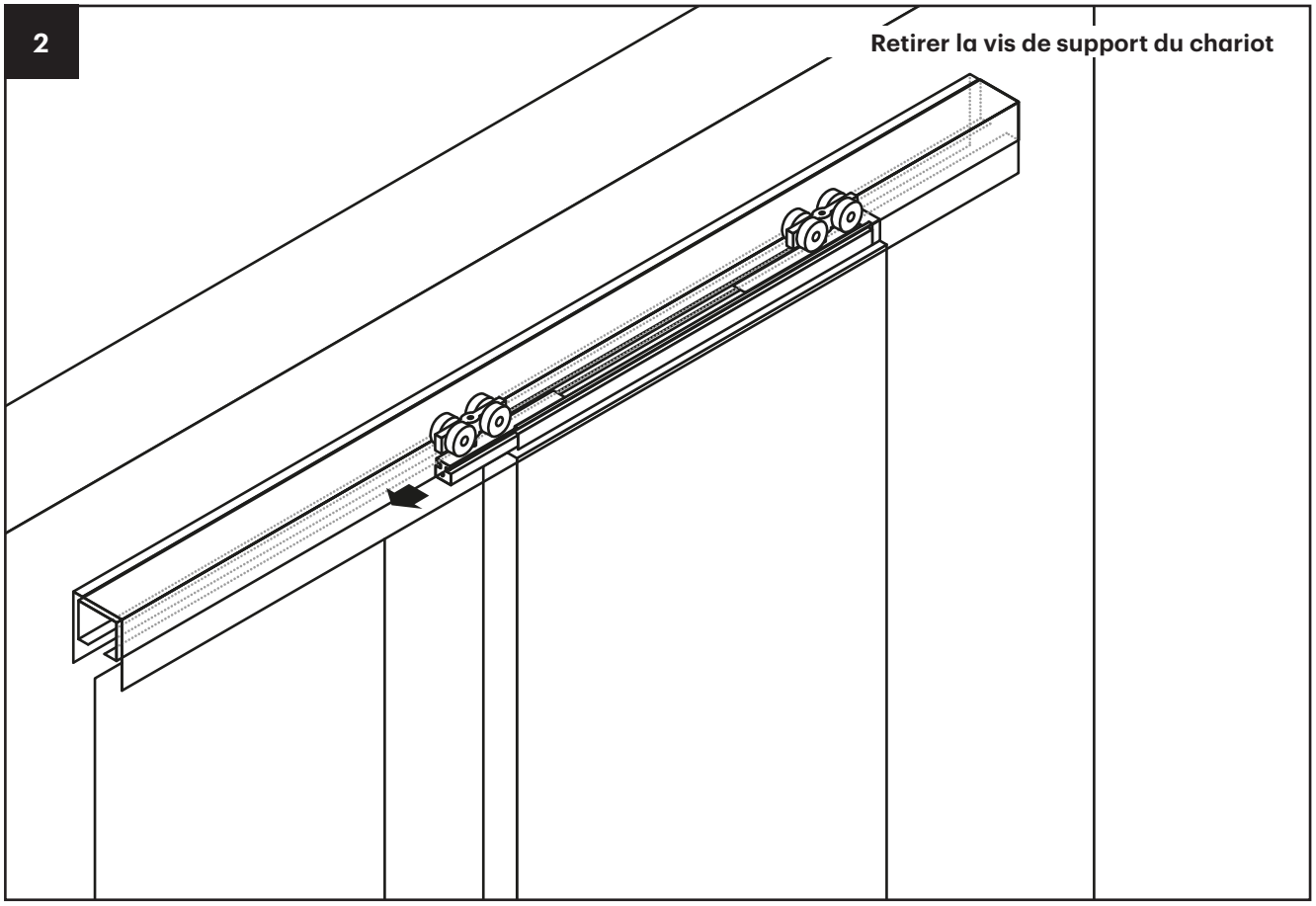

- Retirer le support de chariot du profilé de réception supérieur jusqu'au repère
- CONSEIL Utilisez la vis de fixation du capuchon pour l'extraire

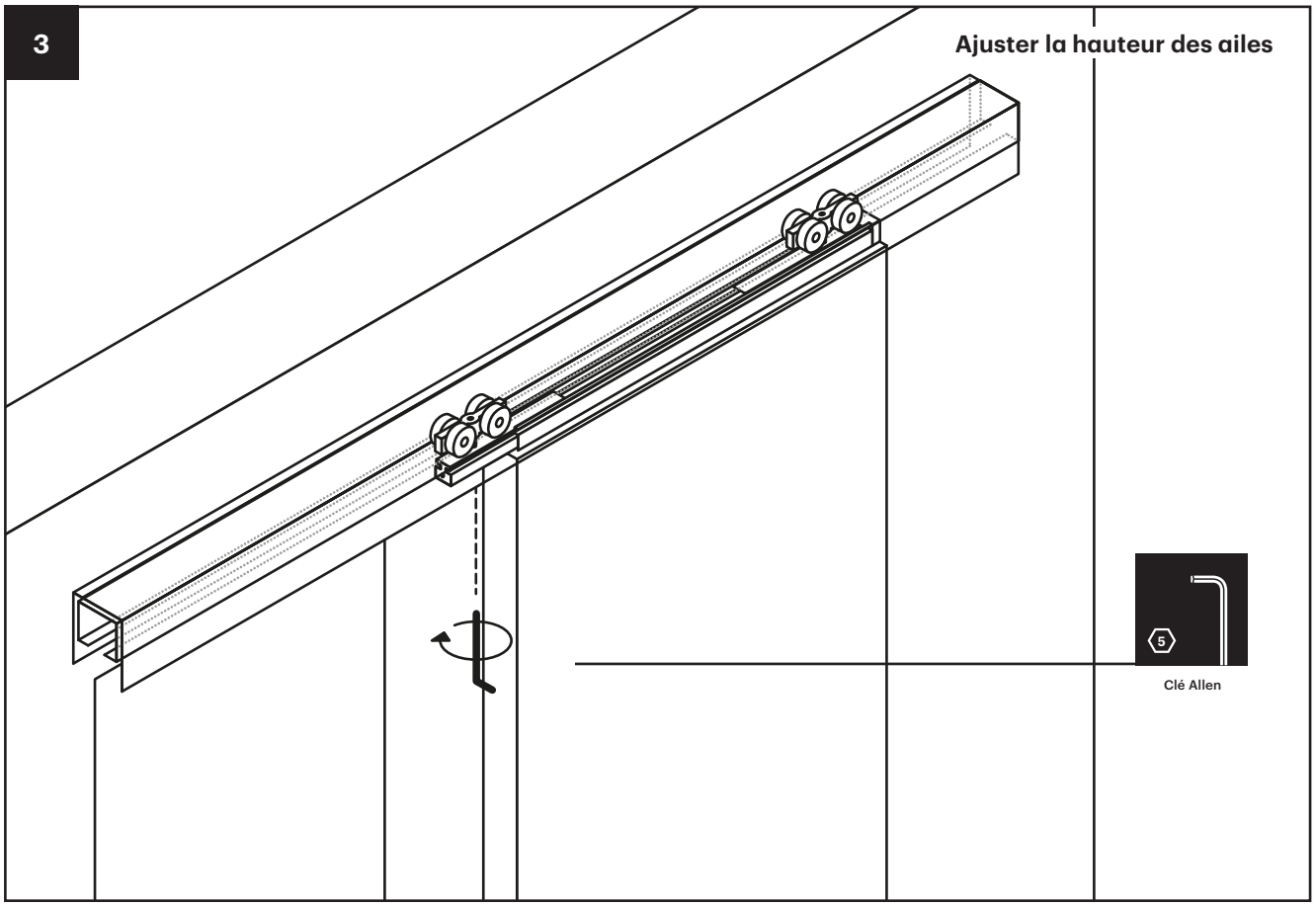

- Ajuster la hauteur du vantail en tournant la vis de support du chariot

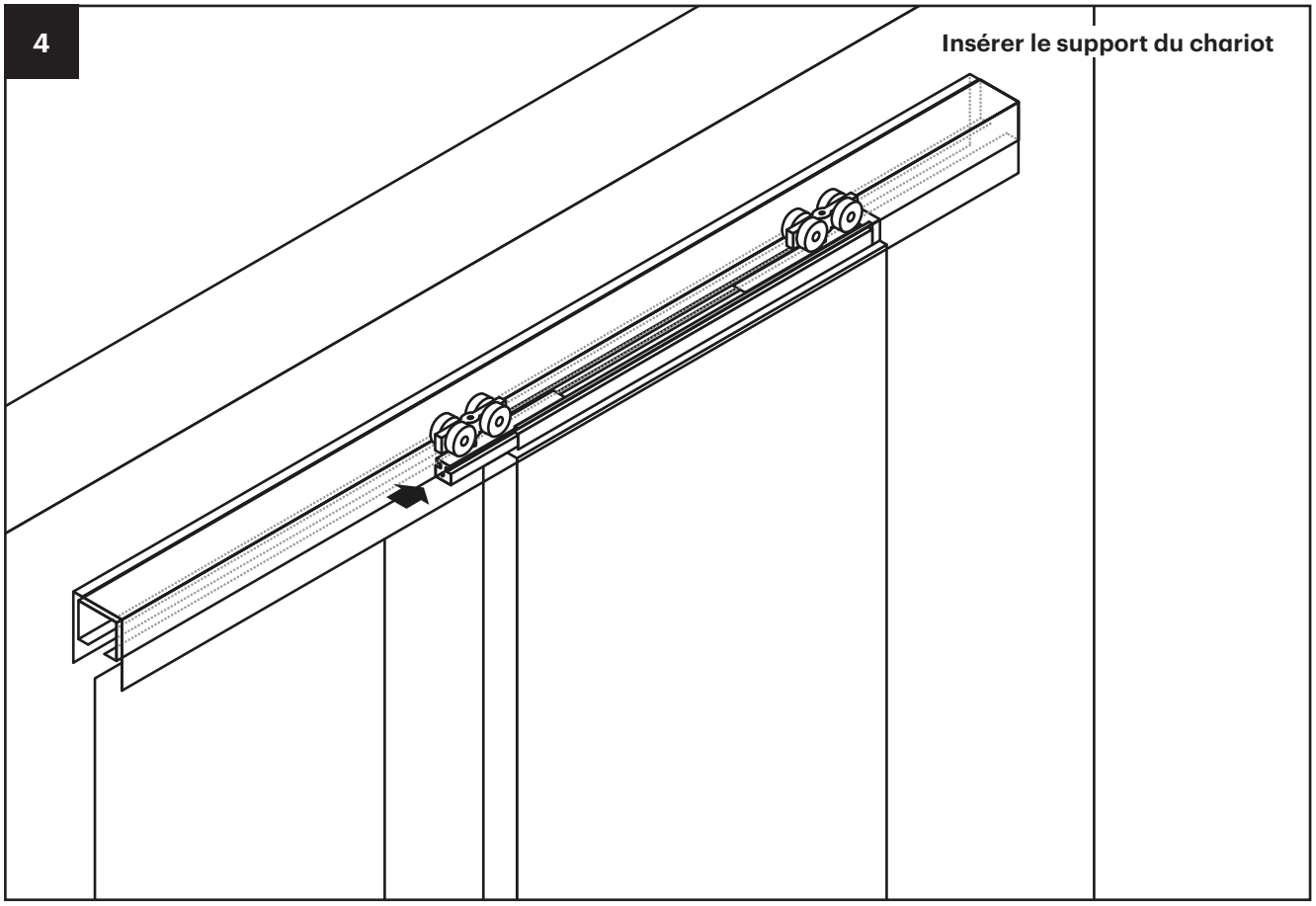

- Introduire le support de chariot latéralement dans le profilé de réception supérieur, juste derrière l'entaille

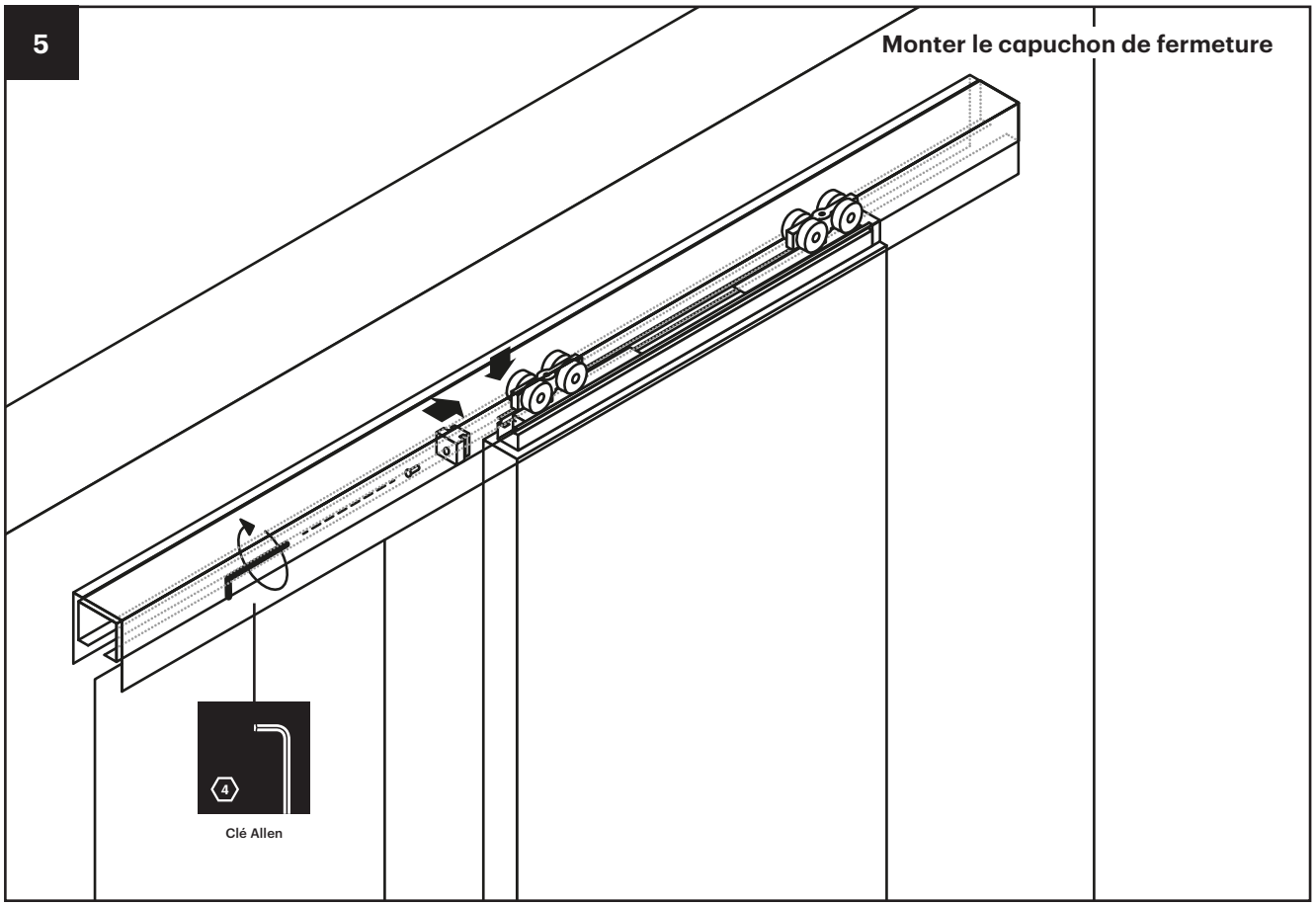

- Introduire le capuchon à l'horizontale
- Pousser le capuchon vers le bas dans le fraisage
- Fixer le capuchon avec le support de chariotVis

Ajuster

Équipement supplémentaire
Butoir de position

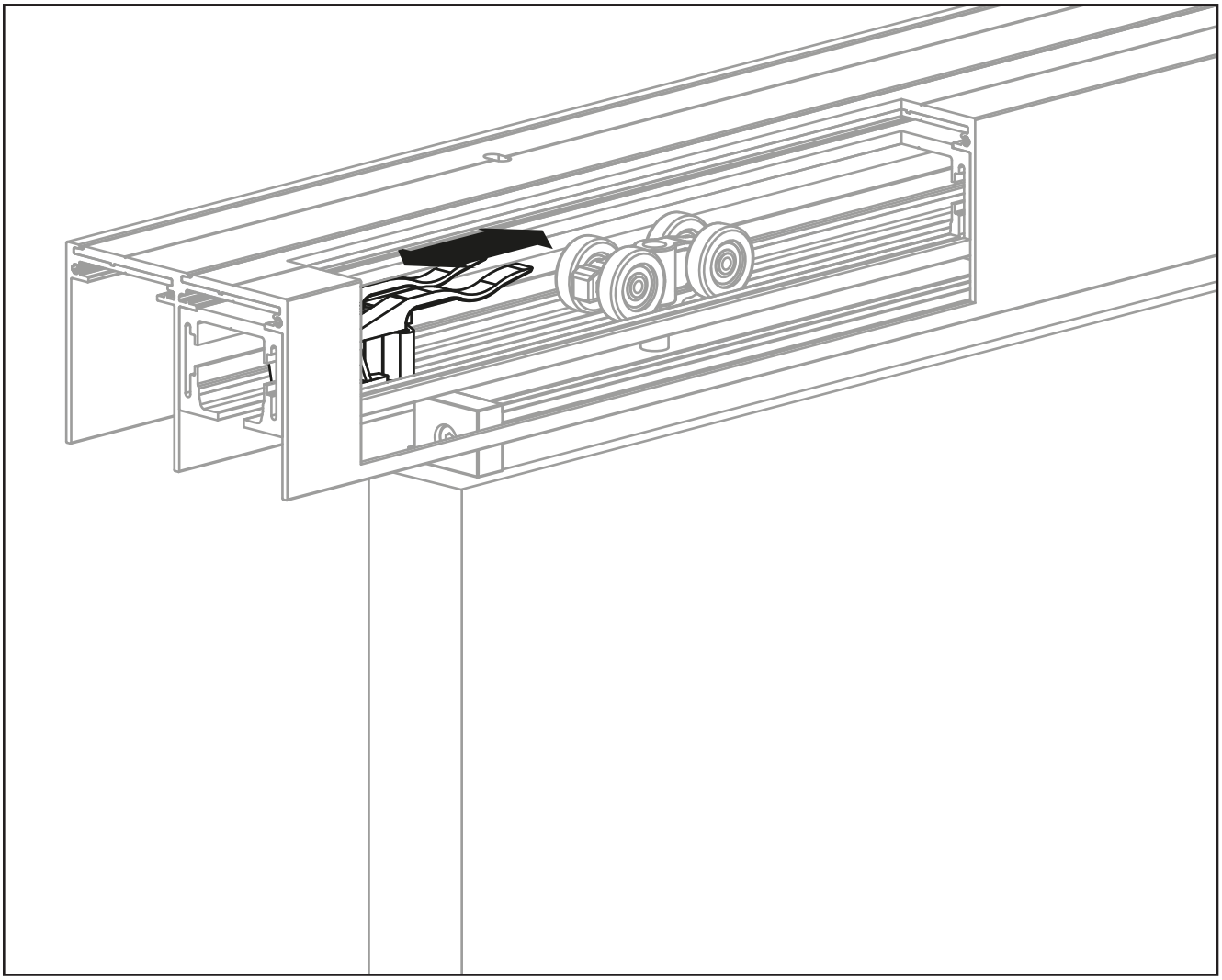

La butée de position peut être réglée en continu en desserrant les vis de fixation. Réglez la butée de position de manière à ce que le vantail s'arrête en position finale dans la position souhaitée.

Ajuster

Équipement supplémentaire
Arrêt automatique en douceur

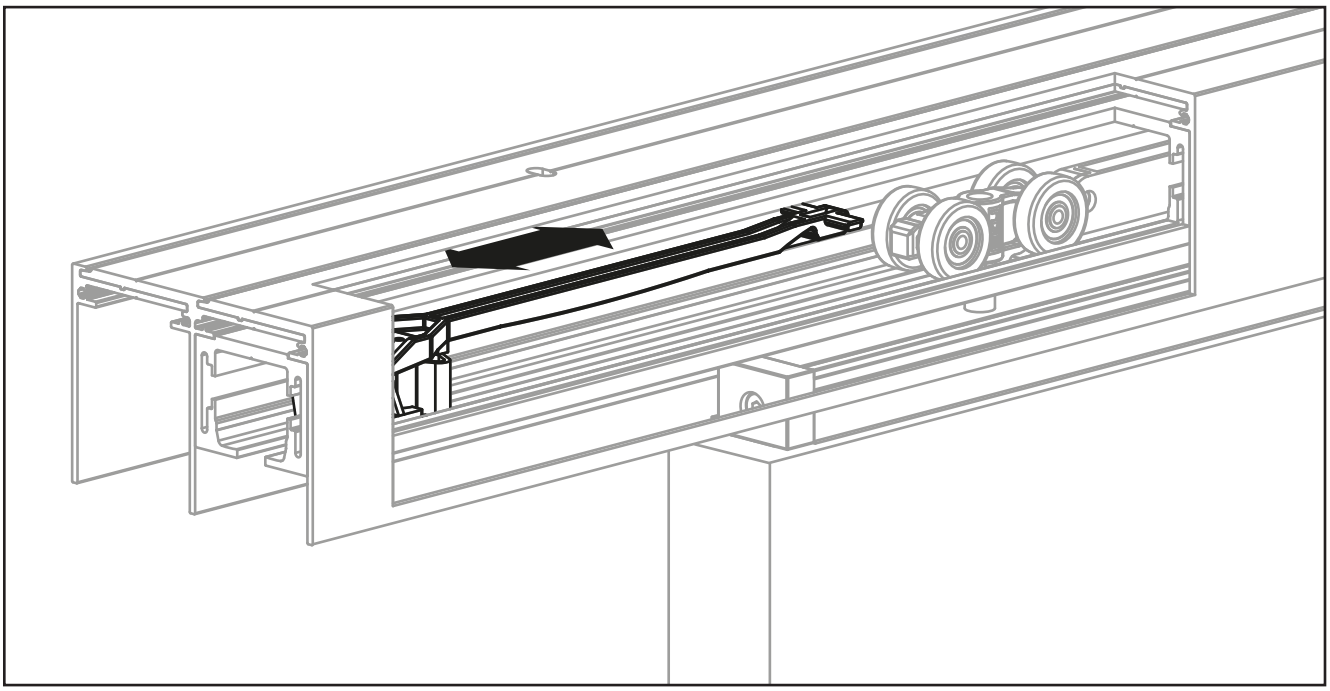

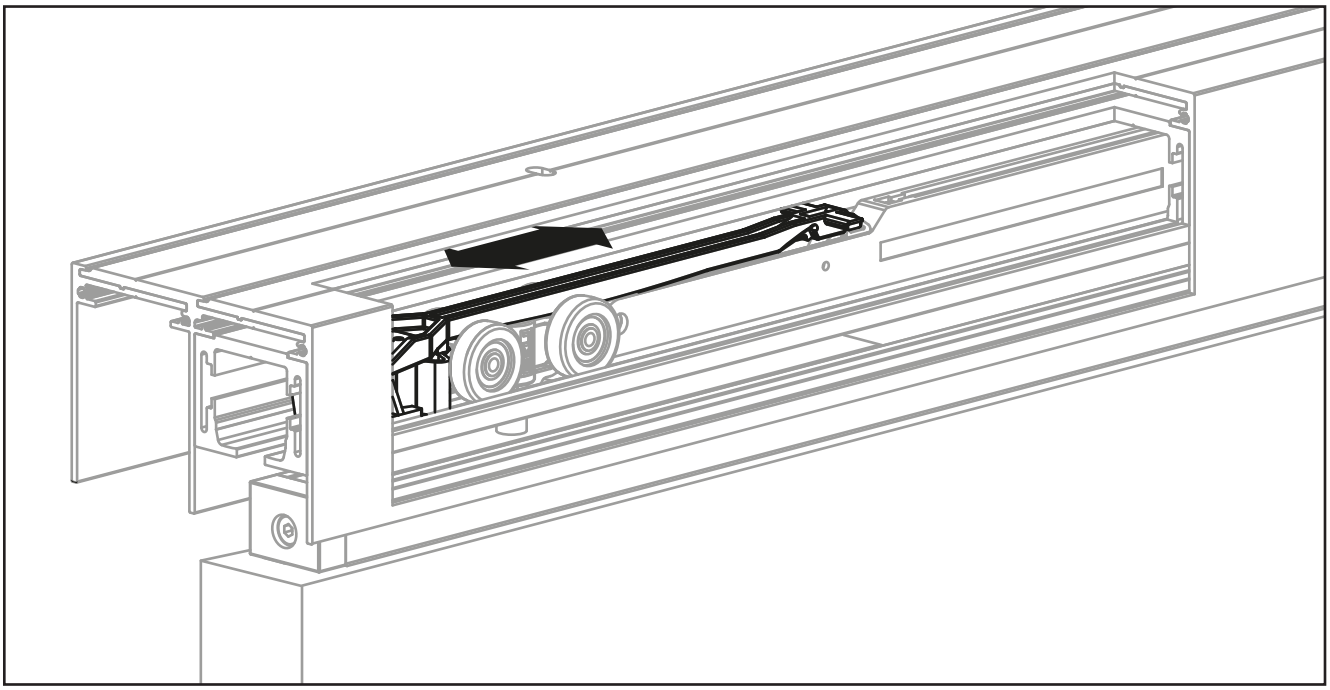

Position finale

Équipement supplémentaire
Arrêt automatique en douceur

L'arrêt de butée (P) avec languette de déclenchement (L) peut être réglé en continu en desserrant les vis de fixation. Régler la butée (P) avec la languette de déclenchement (L) de manière à ce que le vantail s'arrête en position finale dans la position souhaitée. Un réglage fin de la languette de déclenchement (L) peut être effectué à l'aide de la vis Allen Clé avant (E).

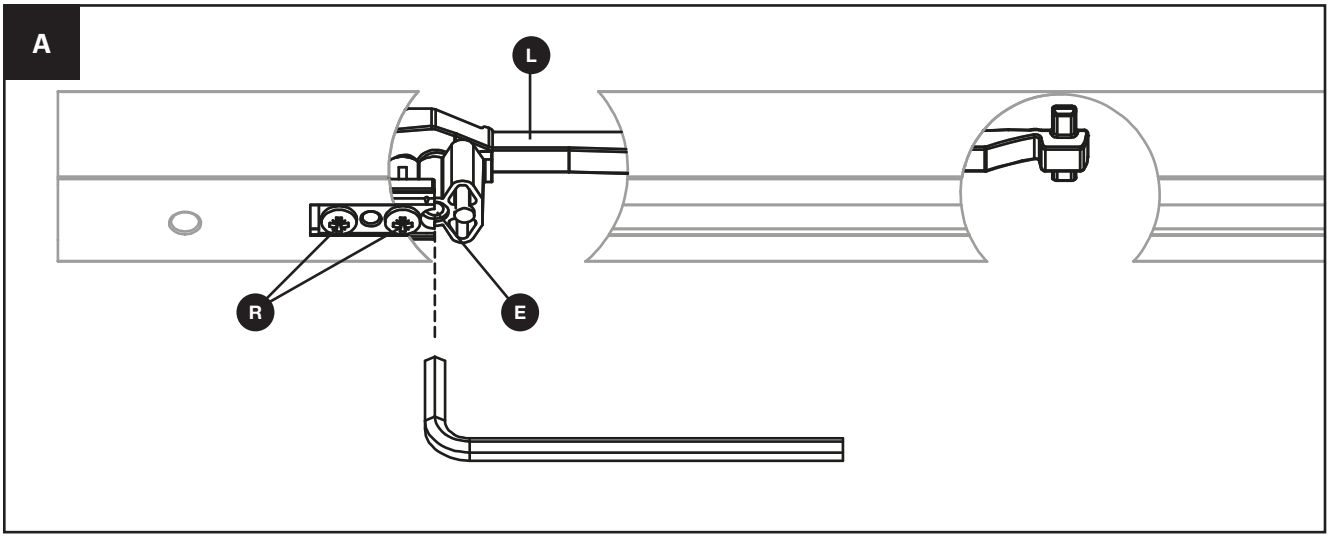

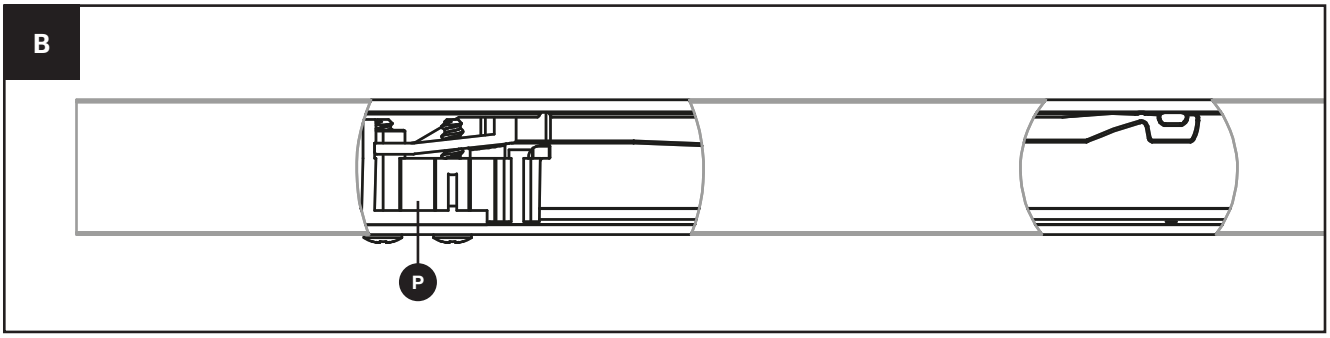

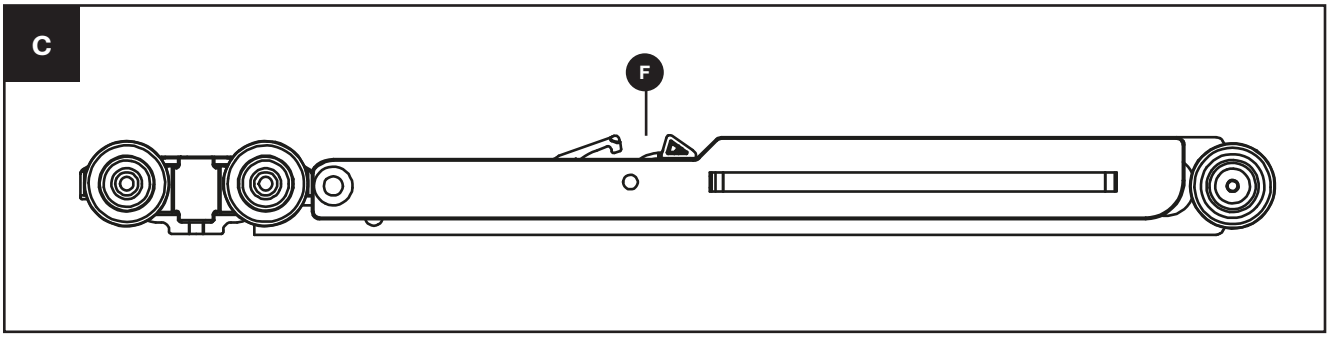

ATTENTION En cas de dysfonctionnement, veuillez vérifier les points suivants:
- Le ressort (F) du Softstop automatique est-il tendu?
- Les déclencheurs (L) sont-ils disposés selon la figure A?
- Un réglage fin de la languette de déclenchement (L) a-t-il été effectué ?
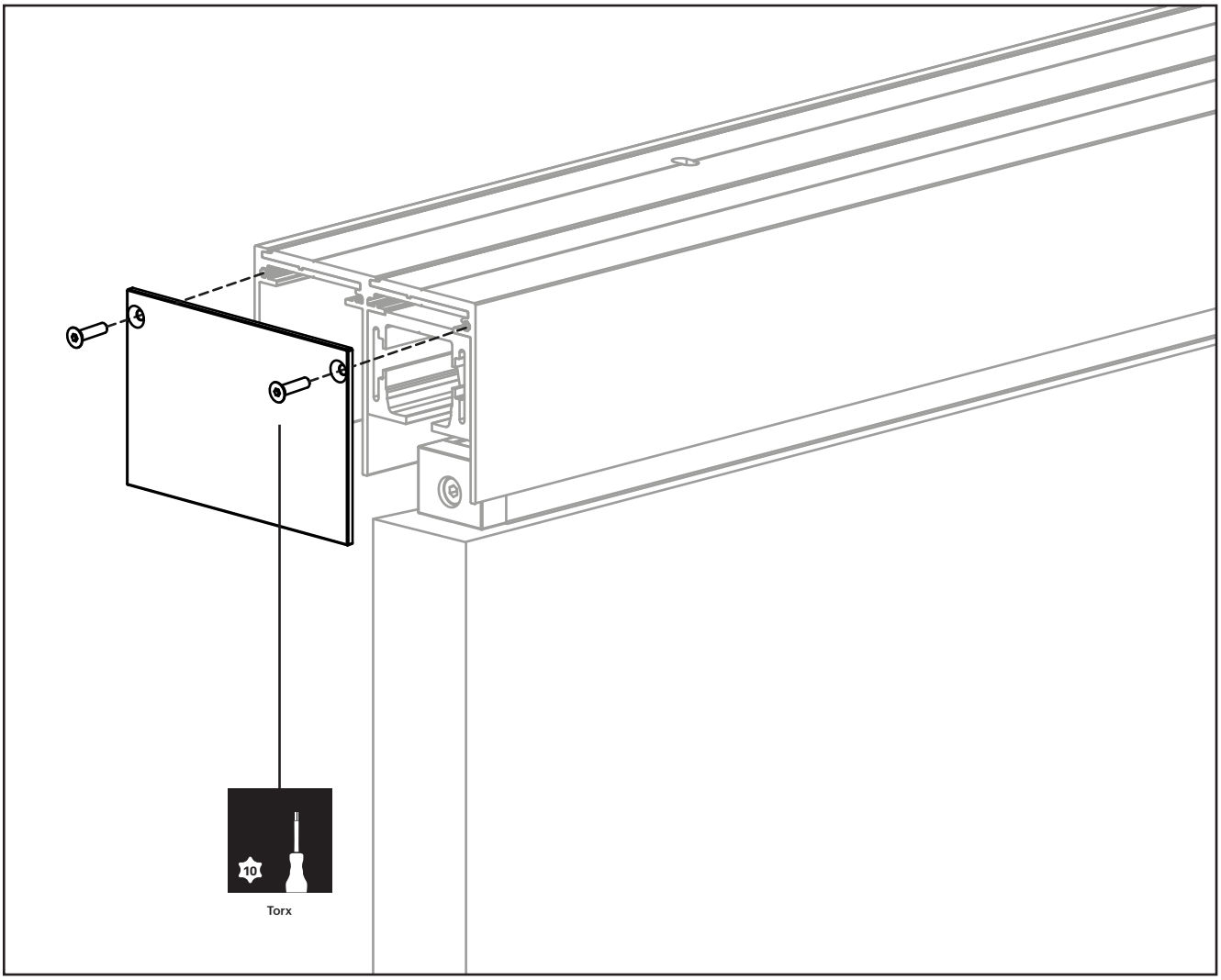
Equipement supplémentaire
Kit d'embouts